AllPrime SELECT

CATÁLOGO DE PRODUTOS

2022

ÍNDICE

02 Sobre a **ALLPRIME SELECT**

04 **PRODUTOS ORIGINAIS**

05 Embalagens **ALLPRIME SELECT IMPLANTES**

06 Implante **CONE MORSE**

07 Componentes Protéticos **CONE MORSE**

12 Componentes | Cad/Cam **CONE MORSE**

16 Componentes Protéticos **LINHA ZERO**

19 Implante **HEXÁGONO EXTERNO**

20 Componentes Protéticos **HEXÁGONO EXTERNO**

25 Componentes | Cad/Cam **HEXÁGONO EXTERNO**

29 Kit **CIRÚRGICO**

31 Kit **CIRÚRGICO GUIDE**

43 Kit **EASYDRILL**

44 Kit **PROTÉTICO**

45 Kit de **OSTEÓTOMOS**

46 Kit Compactador de **OSSO**

47 Kit Expansor de **OSSO**

48 Kit Expansor de **OSSO COM ROSCA**

49 Instrumentais **CIRÚRGICOS**

56 Instruções de **LIMPEZA**

AllPrime SELECT

CATÁLOGO DE PRODUTOS • **2022**

SOBRE A ALLPRIME SELECT

A nova linha de implantes AllPrime Select é a mais nova aliada dos cirurgiões dentistas que buscam por produtos de alta qualidade com o melhor custo-benefício, unindo sucesso clínico e econômico aos seus casos diários.

Desenvolvido pensando nas mais importantes tendências e características da implantodontia moderna, a solução AllPrime Select oferece:

- **Implante Híbrido: Uma única macrogeometria de implante indicada para todos os tipos de osso: I, II, III e IV. Otimize a sua compra, o seu estoque, e os seus procedimentos clínicos.**
- **Portfolio de componentes protéticos completo para as suas necessidades clínicas.**
- **Linha Digital: Portfolio de componentes e acessórios para os fluxos digitais.**
- **Linha Zero: Componentes que auxiliam em casos complexos.**
- **Comprovação científica.**

UM ÚNICO SISTEMA, MÚLTIPLAS POSSIBILIDADES

INSTRUMENTAIS

- Kit Easy Drill
- Kit Cirurgia Guiada
- Kit Cirúrgico
- Kit Protético
- Kit Osteótomos

IMPLANTES

- Rosca Dupla Progressiva
- Titânio Grau V
- Híbrido - todas as densidades ósseas
- Afilamento na ápice
- Hexágono externo
- Cone Morse
- Plataform Swichtching
- Mesmo encaixe protético
- Tratamento de superfície: jateamento + ataque ácido

COMPONENTES PROTÉTICOS

- Cimentados
- Parafusados
- UCLAS
- Múltiplos
- Overdenture
- Linha digital
- Unitários
- Linha Zero (CM)
- Análogos
- Transferentes
- Provisórios

PRODUTOS ORIGINAIS ALLPRIME SELECT

O Sistema se caracteriza por projetos complementares, ou seja, a broca do kit cirúrgico tem a geometria e gravações correspondentes aos implantes, que por sua vez tem encaixes projetados para melhor adaptação aos componentes.

Essa complementaridade nos projetos oferecem ao cirurgião dentista segurança e previsibilidade nos resultados, ao substituir um ou mais itens desse conjunto por peças não originais o resultado de seu trabalho fica comprometido e imprevisível.

O processo produtivo conta com tecnologia de última geração em microusinagem, rígido controle de qualidade e processos controlados para assegurar precisão e excelência em todos os produtos que fabrica.

Seguimos os mais rigorosos padrões internacionais de qualidade, de acordo com as normas, ISO13485, MDD 93/42/EEC e RDC-16 (ANVISA) que garantem rigor nos procedimentos e controle de todos os seus produtos.

EM NOSSOS PRODUTOS VOCÊ ENCONTRA:

Matéria-prima de qualidade e procedência	Resistência mecânica adequada	Compatibilidade e adaptação superior
Produtos desenvolvidos com base científica	Rígido controle de qualidade	Procedência garantida e tranquilidade para seu paciente

EMBALAGEM

As embalagens tem por conceito facilitar a identificação das diferentes linhas de implantes da AllPrime Select, com nova macroestrutura e encaixes Cone Morse e Hexágono Externo.

LINHA ALLPRIME SELECT

A embalagem dos implantes AllPrime Select se apresenta em tons de azul, com etiquetas de identificação coloridas no verso da embalagem com modelo, número de lote e informações de fabricação.

IDENTIFICAÇÃO DE CORES

As cores das tampas auxiliam na identificação dos diâmetros dos implantes AllPrime Select.

Implantes de diâmetro: Ø3,3mm / Ø3,5mm

Implantes de diâmetro: Ø4,0mm / Ø4,1mm

Implantes de diâmetro: Ø5,0mm

CAPTURA DO IMPLANTE

A captura do implante deve ser realizada com a chave de instalação correspondente ao modelo do implante.

Implantes de diâmetro: Ø3,3mm / Ø3,5mm

Acoplar a chave de instalação específica do implante à engrenagem/chave bidigital;

Acoplar a chave no implante;

Retirar o implante do berço e levar imediatamente ao alvéolo cirúrgico.

IMPLANTE

CONE MORSE

Os implantes cone Morse são cilíndricos com roscas cônicas, sua macroestrutura tem um afilamento na porção apical e perfil de rosca dupla que, respectivamente, facilita e confere maior velocidade na inserção dos implantes. Internamente possui encaixe cônico com 10° de angulação, profundidade de 2,5mm, que opcionalmente, pode ser utilizado como Linha Zero (LZ), uma vez que no final da porção cônica possuí encaixe/ index hexagonal de 2,0mm. O implante possuí rosca interna M1.6 para fixação dos componentes protéticos Cone Morse (CM) e Linha Zero (LZ).

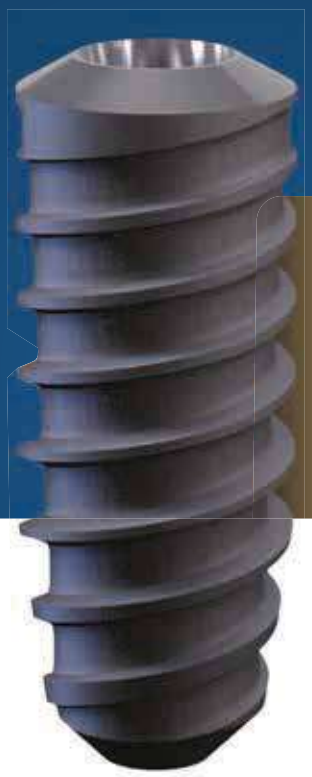

REVERSIBILIDADE

Os componentes protéticos Cone Morse AllPrime Select possuem uma rosca interna que possibilita a fácil remoção dos pilares, facilitando o manuseio e a manutenção da prótese.

- Ø 2,8 Ang. 10° Alt. 2,5
- index. 2.0
- M1.6 Parafuso M 1.6
- Mesmo encaixe protético
- 70 N.cm[1] Torque máximo
- S plat. switching
- 70 N.cm[1] Tapa implante acompanha o implante

Produzido em Liga de Titânio Grau V	Tratamento de Superfície: Jateamento + Ataque Ácido	Disponível nos diâmetros 3,5mm, 4,0mm e 5,0 mm	Parafuso Padrão M1.6 para todos os diâmetros	Cone com 10° de angulação
Indicado para todos os tipos de Osso: I, II, III e IV	Index hexagonal de 2,0mm	Rosca Dupla	Afilamento no ápice do implante	Torque máximo de inserção 70N.cm

70 N.cm[1]

8,5mm	10,0mm	11,5mm	13,0mm	14,5mm	16,0mm	
9780515	9780510	9780511	9780512	9780513	9780514	Ø 3,5mm
9780521	9780516	9780517	9780518	9780519	9780520	Ø 4,0mm
9780527	9780522	9780523	9780524	9780525	9780526	Ø 5,0mm

CHAVES DE INSTALAÇÃO CM 2,0MM

- Confeccionadas em aço inoxidável temperado;
- Disponível em 3 tamanhos: curta, média e longa;
- Coletam os implantes AllPrime Select Cone Morse da embalagem;
- São acionadas por engrenagem/chave bidigital, torquímetro (3,9mm),ou contra ângulo para dar continuidade à colocação do implante.

LONGA	MÉDIA	CURTA
9780688	9780696	9780692

[1] O torque máximo é um valor de segurança para que se preserve a integridade do encaixe do implante.

COMPONENTES PROTÉTICOS

CONE MORSE

SOLUÇÃO PROTÉTICA CIMENTADA

CICATRIZADORES

10 N.cm[1]

CICATRIZADOR REGULAR CM
9780528; 9780529; 9780530; 9780531
Ø 3,5mm | Alt.: 1,5mm; 3mm; 4,5mm e 6mm

CICATRIZADOR ESTÉTICO CM
9780532; 9780533; 9780534; 9780535
Ø 4,5mm | Alt.: 1,5mm; 3mm; 4,5mm e 6mm

TRANSFERENTE

Com marcações das alturas dos componentes 1,5mm; 3mm; 4,5mm e 6mm

10 N.cm[1]

TRANSFER MOLDEIRA ABERTA CM	9780536 Ø 3,5mm

TRANSFER MOLDEIRA FECHADA CM	9780537 Ø 3,5mm

ANÁLOGO DO IMPLANTE

ANÁLOGO DOS IMPLANTES CM
9780538; 9780539; 9780540
Ø 3,5mm; 4mm e 5mm

ANÁLOGOS DIGITAIS DOS IMPLANTES CM
9780541; 9780542; 9780543
Ø 3,5mm; 4mm e 5mm

MANÍPULO
9780755

PILAR PROTÉTICO

25 N.cm[1]

Se necessário utilizar o Saca Pilar

	PILAR REGULAR CM	PILAR ESTÉTICO CM	PILAR REGULAR ANGULADO 20° CM
Curto	9780548; 9780549; 9780550;	9780554; 9780555; 9780556;	9780560; 9780561; 9780562;
Longo	9780551; 9780552; 9780553.	9780557; 9780557; 9780559.	9780563; 9780563; 9780565.
	Ø 3,5mm | Alt.: 1,5mm; 3mm e 4,5mm	Ø 4,5mm | Alt.: 1,5mm; 3mm e 4,5mm	Ø 3,5mm | Alt.: 1,5mm; 3mm e 4,5mm

COPING

Utilizado para transferência do pilar já instalado.

COPING REGULAR	Curto 9780568 Longo 9780568

Ø 3,5mm | Alt.: 6mm e 8mm

COPING ESTÉTICO	Curto 9780566 Longo 9780567

Ø 4,5mm | Alt.: 6mm e 8mm

ANÁLOGO DO PILAR

ANÁLOGO PILAR REGULAR E ANGULADO	Curto 9780572 Longo 9780573

Ø 3,5mm

ANÁLOGO PILAR ESTÉTICO	Curto 9780570 Longo 9780571

Ø 4,5mm

[1] O torque máximo é um valor de segurança para que se preserve a integridade do encaixe do implante.

COMPONENTES PROTÉTICOS

CONE MORSE

SOLUÇÃO PROTÉTICA MISTA

CICATRIZADORES

10 N.cm[1]

CICATRIZADOR REGULAR CM
9780528; 9780529; 9780530; 9780531
Ø 3,5mm | Alt.: 1,5mm; 3mm; 4,5mm e 6mm

CICATRIZADOR ESTÉTICO CM
9780532; 9780533; 9780534; 9780535
Ø 4,5mm | Alt.: 1,5mm; 3mm; 4,5mm e 6mm

TRANSFERENTE

Com marcações das alturas dos componentes 1,5mm; 3mm; 4,5mm e 6mm

10 N.cm[1]

TRANSFER MOLDEIRA ABERTA CM	9780536 Ø 3,5mm

TRANSFER MOLDEIRA FECHADA CM	9780537 Ø 3,5mm

ANÁLOGO DO IMPLANTE

ANÁLOGO DOS IMPLANTES CM
9780538; 9780539; 9780540
Ø 3,5mm; 4mm e 5mm

ANÁLOGOS DIGITAIS DOS IMPLANTES CM
9780541; 9780542; 9780543
Ø 3,5mm; 4mm e 5mm

MANÍPULO
9780755

PILARES PROTÉTICOS

10 N.cm[1] *

25 N.cm[1] **

Se necessário utilizar o Saca Pilar

PROVISÓRIO NÃO ROTACIONAL CM
9780574; 9780575; 9780576; 9780577; 9780578
Ø 3,5mm | Alt.: 0,7mm; 1,5mm; 3mm; 4,5mm e 6,0mm

CALCINÁVEL COM LIGA EM COCR NÃO ROTACIONAL CM
9780579; 9780580; 9780581; 9780582; 9780583
Ø 3,5mm | Alt.: 0,7mm; 1,5mm; 3mm; 4,5mm e 6,0mm

[1] O torque máximo é um valor de segurança para que se preserve a integridade da peça

CONE MORSE

SOLUÇÃO PROTÉTICA PARAFUSADA

MULTI-UNIT

Se necessário utilizar o Saca Pilar

25 N.cm[1]

M1.6
9780587; 9780588; 9780589
Altura específica para cada Pilar

30 N.cm[1]

M2
9780334

PILAR TRANSMUCOSO MULTI-UNIT CM
9780584; 9780585; 9780586.
Ø 4mm | Alt.: 1,5mm; 3mm e 4,5mm

- Utilizado para próteses parafusadas múltiplas ou unitárias;
- Confeccionado em liga de titânio;
- Compatível com parafuso saca-pilar;
- Possui 03 alturas de cinta: 1,5mm; 3,0mm e 4,5mm;

- Plataforma Ø 4,0mm
- Aceita divergências de até 10° no eixo de inserção;
- Parafuso de fixação do Multi-Unit rosca M1.6, parafuso de fixação da prótese rosca M2.

TRANSFERENTE UNITÁRIO ⬢

15 N.cm[1]

TRANSFER MOLDEIRA FECHADA NÃO ROTACIONAL MULTI-UNIT
9780339
Ø 4mm

TRANSFER MOLDEIRA ABERTA NÃO ROTACIONAL MULTI-UNIT
9780335
Ø 4mm

TRANSFERENTE MÚLTIPLO ●

TRANSFER MOLDEIRA FECHADA ROTACIONAL MULTI-UNIT
9780341
Ø 4mm

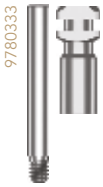

TRANSFER MOLDEIRA ABERTA ROTACIONAL MULTI-UNIT
9780337
Ø 4mm

PROTETOR Clínico

10 N.cm[1]

PROTETOR TRANSMUCOSO MULTI-UNIT
9780848
Ø 4mm

ANÁLOGO Laboratorial

10 N.cm[1]

ANÁLOGO TRANSMUCOSO MULTI-UNIT
9780343
Ø 4mm

ANÁLOGO Digital

ANÁLOGO DIGITAL TRANSMUCOSO MULTI-UNIT
9780389
Ø 4mm

MANÍPULO

MANÍPULO DO ANÁLOGO DIGITAL
9780280

PILARES PROTÉTICOS

15 N.cm[1] *

30 N.cm[1] **

	PROVISÓRIO NÃO ROTACIONAL MULTI-UNIT	CALCINÁVELCOM LIGA CoCr NÃO ROTACIONAL MULTI-UNIT	CÁLCINÁVEL NÃO ROTACIONAL MULTI-UNIT
Unitário ⬢	9780345	9780351	9780353
	Ø 4mm	Ø 4mm	Ø 4mm
	PROVISÓRIO ROTACIONAL MULTI-UNIT	CALCINÁVEL COM LIGA CoCr ROTACIONAL MULTI-UNIT	CÁLCINÁVEL ROTACIONAL MULTI-UNIT
Múltiplo ●	9780347	9780349	9780355
	Ø 4mm	Ø 4mm	Ø 4mm

[1] O torque máximo é um valor de segurança para que se preserve a integridade da peça

CONE MORSE

SOLUÇÃO PROTÉTICA PARAFUSADA

25 N.cm[1]

Se necessário utilizar o Saca Pilar

MINI PILAR PADRÃO 4.8MM

MINI PILAR PADRÃO 4.8mm CM
9780590; 9780591; 9780592; 9780593
Plataforma Ø 4,8mm | Alt.: 1,0mm; 2,0mm; 3,0mm e 4,0mm

* M1.6: 9780594; 9780595; 9780596; 9780597
(Altura específica para cada Pilar)
O parafuso acompanha o pilar.

- Utilizado para próteses parafusadas múltiplas;
- Confeccionado em liga de titânio grau V;
- Compatível com parafuso saca-pilar;
- Possui 04 alturas de cinta: 1,0mm; 2,0mm; 3,0mme 4,0mm;
- Plataforma padrão Ø 4,8mm;
- Acionado com a Chave Hexagonal Interna 2,0mm 9780714
- Aceita divergências de até 25° no eixo de inserção.

25 N.cm[1]

Se necessário utilizar o Saca Pilar

MINI PILAR PADRÃO ANGULADO 4.8MM

MINI PILAR PADRÃO ANGULADO 4.8mm CM
17° 9780598; 9780599
30° 9780600; 9780601
Plataforma Ø 4,8mm | Alt.: 1,5mm e 3,0mm
Âng.: 17° e 30°

** M1.6: 9780545

- Utilizado para próteses parafusadas múltiplas;
- Confeccionado em liga de titânio grau V;
- Compatível com parafuso saca-pilar;
- Possui 02 alturas de cinta: 1,5mm e 3,0mm;
- Plataforma padrão Ø 4,8mm;
- Disponível nos ângulos de 17° e 30°.

OBS: Os Mini Pilares Padrão 4.8mm reto e angulado compartilham da mesma linha protética por possuirem o mesmo perfil de encaixe.

TRANSFERENTES ●

10 N.cm[1]

TRANSFER MOLDEIRA FECHADA
9780377

TRANSFER MOLDEIRA ABERTA
9780378

PROTETOR Clínico

10 N.cm[1]

PROTETOR DO MINI PADRÃO 4.8MM
9780382

ANÁLOGO Laboratorial

ANÁLOGO DO MINI PADRÃO 4.8MM
9780383 | Ø 4.8mm

ANÁLOGO Digital

ANÁLOGO DIGITAL DO MINI PADRÃO 4.8MM
9780389 | Ø 4.8mm

MANÍPULO

MANÍPULO DO ANÁLOGO DIGITAL
9780747

PILARES PROTÉTICOS

10 N.cm[1]

PROVISÓRIO DO MINI PADRÃO	UCLA CoCr DO MINI PADRÃO	UCLA PLÁSTICO DO MINI PADRÃO
9780384	9780385	9780386
Ø 4,8mm	Ø 4,8mm	Ø 4,8mm

[1] O torque máximo é um valor de segurança para que se preserve a integridade da peça

CONE MORSE

SOLUÇÃO PROTÉTICA OVERDENTURE

PILAR O´RING

25 N.cm[1]

torque máximo[1]

PILAR DE RETENÇÃO O'RING
9780602; 9780603; 9780604
Ø 4mm | Alt.: 1,5mm; 3,0mm; 4,5mm

Utilizar Chave Quadrada:
CURTA 9780699 / MÉDIA 9780701 / LONGA 9780700

* 9780605; 9780606; 9780607
(Altura específica para cada Pilar)

PILAR O'RING PERSONALIZÁVEL

MINI PILAR DE RETENÇÃO O'RING CALCINÁVEL
9780847

CÁPSULA FÊMEA O'RING

MINI FÊMEA O´RING
9780493

ESPAÇADORES

ANEL ESPAÇADOR
9780494

CÁPSULA ESPAÇADORA
9780495

ANEL O'RING

ANÉL O´RING
9780496
Ø 4,1mm

MODO DE USAR

1. Remover o Cicatrizador instalado sobre o implante osseointegrável;
2. Instalar o Pilar de Retenção O´ring com cinta transmucosa da mesma altura da fibromucosa, utilizando as Chaves de Instalação de Corpo Único (9780699 / 9780701/ 9780700);
3. Acoplar ao Pilar de Retenção a Cápsula Espaçadora do Pilar de Retenção O´ring (9780495) e moldar de maneira que a mesma fique acoplada no molde;
4. Remover do molde o cilindro plástico e vazar o gesso;
5. Obtido o modelo de trabalho, conduzir a confecção da prótese de acordo com as técnicas atuais;
6. Finalizada a confecção da prótese, ainda sem os retentores, instalar a prótese no paciente e ajustá-la, ao longo de tantas seções quantas forem necessárias.

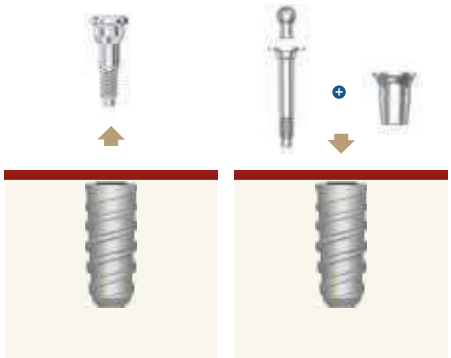

CAPTURA DA MINI CÁPSULA DE RETENÇÃO (Fêmea)

1. Acoplar sobre o Pilar de Retenção O´ring o Anel Espaçador (9780494) e a Mini Cápsula de Retenção (9780493);
2. Colocar a prótese em posição e verificar se seu assentamento e conforto está adequado.
3. Preencher o nicho existente na prótese (destinado a receber a Mini Cápsula de Retenção do O´ring) com resina auto polimerizante, numa consistência fluida.

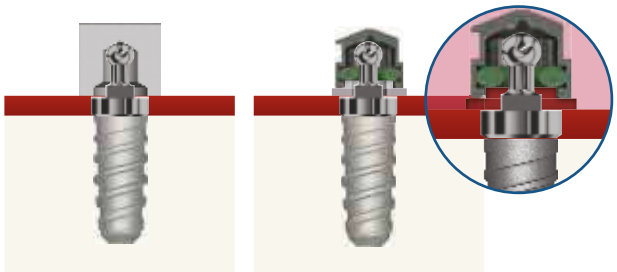

4. Levar a prótese em posição. Pedir ao paciente para ocluir, mantendo a prótese em posição e aguardar a polimerização da resina.
5. Retirar a prótese. Se houver, remover os excessos de resina junto a cápsula metálica de retenção e efetuar o acabamento.
6. Retirar o espaçador do pilar de retenção, instalar a prótese e fazer seu ajuste final.

A sua instalação será bem sucedida mantendo os padrões indicados acima.

[1] O torque máximo é um valor de segurança para que se preserve a integridade da peça

CONE MORSE

CORPO DE ESCANEAMENTO | CM

10 N.cm[1]

direto no implante

Se necessário utilizar o Saca Pilar

CORPO DE ESCANEAMENTO
9780608
Ø 3,5mm

- Corpo de Escaneamento produzido em Liga de Titânio Grau V;
- O único do mercado com registro na ANVISA, o que permite a utilização clínica para escaneamento intra-oral.

TI-BASE

O Ti-BASE garante a precisão de encaixe junto ao implante nas coroas personalizadas produzidas em sistemas CAD/CAM.
Utilizado para: Implante Cone Morse

- Produzido em Liga de Titânio Grau V;
- Disponível em:3 alturas de cinta: 1,5mm; 3,0mm; 4,5mm
  1 altura de cimentação: 4,0mm

Ti-BASE REGULAR | CM Unitário

30 N.cm[1]

Ti-BASE REGULAR | CM
9780609 | Altura de Cinta 1,5
Ø 3,5

Não é recomendada a usinagem da conexão Cone Morse

Ti-BASE REGULAR | CM
9780610 | Altura de Cinta 3,0
Ø 3,5

Não é recomendada a usinagem da conexão Cone Morse

Ti-BASE REGULAR | CM Múltiplo

Ti-BASE REGULAR | CM
9780611 | Altura de Cinta 4,5
Ø 3,5

Não é recomendada a usinagem da conexão Cone Morse

PARAFUSO

25 N.cm[1]

rosca M[1.6]

PARAFUSO DE FIXAÇÃO CONE MORSE | CM
9780545

- Parafuso de Liga de Titânio Grau V com rosca M1.6;
- Acionado através das Chaves Hexagonais de 1,2mm;
- Utilizado para fixação clínica (Ti-BASE) e laboratorial (Corpo de Escaneamento).

[1] O torque máximo é um valor de segurança para que se preserve a integridade da peça

TRANSMUCOSO MULTI-UNIT

CORPO DE ESCANEAMENTO MULTI-UNIT

10 N.cm[1]

sobre o pilar

CORPO DE ESCANEAMENTO
9780359
Ø 4,0mm

- Corpo de Escaneamento produzido em Liga de Titânio Grau V;
- O único do mercado com registro na ANVISA, o que permite a utilização clínica para escaneamento intra-oral.

TI-BASE

O Ti-BASE garante a precisão de encaixe junto ao implante nas coroas personalizadas produzidas em sistemas CAD/CAM.
Utilizado para: Transmucoso Multi-Unit.

- Produzido em Liga de Titânio Grau V;
- Disponível em:
  diâmetro: 4,0mm | 1 altura de cimentação: 4,0mm.

TI-BASE NÃO ROTACIONAL MULTI-UNIT Unitário

30 N.cm[1]

Ti-BASE NÃO ROTACIONAL MULTI-UNIT
9780359
Ø 4,0 / 5,0

É recomendado o uso de Ti-BASE para **próteses unitárias.**

Os Ti-BASES de 4,0mm podem ser utilizados para implantes de diâmetros 4,0 e 5,0mm (Plataforma Switching).

TI-BASE ROTACIONAL MULTI-UNIT Múltiplo

Ti-BASE ROTACIONAL MULTI-UNIT
9780358
Ø 4,0 / 5,0

É recomendado o uso de Ti-BASE para **próteses múltiplas.**

Os Ti-BASES de 4,0mm podem ser utilizados para implantes de diâmetros 4,0 e 5,0mm (Plataforma Switching).

PARAFUSO

30 N.cm[1]

rosca M[2]

PARAFUSO DE FIXAÇÃO
9780334

- Parafuso de Liga de Titânio Grau V com rosca M2;
- Acionado através das Chaves Hexagonais de 1,2mm;
- Utilizado para fixação clínica (Ti-BASE) e laboratorial (Corpo de Escaneamento).

[1] O torque máximo é um valor de segurança para que se preserve a integridade da peça

MINI PILAR PADRÃO 4.8mm

CORPO DE ESCANEAMENTO MINI PILAR PADRÃO RETO E ANGULADO

10 N.cm[1]

sobre o pilar

CORPO DE ESCANEAMENTO
9780387
Ø 4,8mm

- Corpo de Escaneamento produzido em Liga de Titânio Grau V;
- O único do mercado com registro na ANVISA, o que permite a utilização clínica para escaneamento intra-oral.

TI-BASE

O Ti-BASE garante a precisão de encaixe junto ao implante nas coroas personalizadas produzidas em sistemas CAD/CAM.
Utilizado para: Mini Pilar Padrão 4.8mm.

- Produzido em Liga de Titânio Grau V;
- Disponível em:
  diâmetro: 4,8mm | 1 altura de cimentação: 4,0mm.

TI-BASE ROTACIONAL MINI PILAR PADRÃO 4.8MM Múltiplo

Ti-BASE ROTACIONAL MINI PILAR PADRÃO 4.8mm
9780388
Ø 4,8

É recomendado o uso de Ti-BASE para **próteses múltiplas.**

PARAFUSO

10 N.cm[1]

rosca $M_{1.4}$

PARAFUSO DE FIXAÇÃO
9780379

- Parafuso de Liga de Titânio Grau V com rosca M1.4;
- Acionado através das Chaves Hexagonais de 1,2mm;
- Utilizado para fixação clínica (Ti-BASE) e laboratorial (Corpo de Escaneamento).

[1] O torque máximo é um valor de segurança para que se preserve a integridade da peça

4Cerec CM

TI-BASE

10 N.cm[1]

É recomendado adquirir:
Sanbody Sirona referência NBB 3.4 L
Scanbodies for Bluecam L - SIRONA REF.6431303
Scanbodies for Omnicam L - SIRONA REF.6431329

- O design do Ti-Base foi desenvolvido para compatibilidade aos equipamentos Sirona;
- Contam com diferentes alturas de cinta para proporcionar o melhor resultado estético;
- Agilidade no workflow do consultório oferecendo ao paciente a possibilidade da restauração rápida e estética com tranquilidade;
- Possilita o scaneamento intra-oral com scanbody sobre o Ti-base.

TI-BASE 4CEREC | CONE MORSE

Unitário

25 N.cm[1]

Código	9780612	9780613	9780614	9780615
Altura de cinta	0,8	1,5	3,0	4,5

PARAFUSO

25 N.cm[1]

rosca M[1.6]

PARAFUSO DE FIXAÇÃO CONE MORSE | CM
9780545

- Parafuso de Liga de Titânio Grau V com rosca M1.6;
- Acionado através das Chaves Hexagonais de 1,2mm;
- Utilizado para fixação clínica (Ti-BASE).

SCANPOST

SCANPOST
9780616

[1] O torque máximo é um valor de segurança para que se preserve a integridade da peça

CONE MORSE LINHA ZERO

SOLUÇÃO PROTÉTICA CIMENTADA

CICATRIZADORES

15 N.cm[1]

CICATRIZADOR REGULAR LZ
9780617; 9780618; 9780619; 9780620; 9780621; 9780622; 9780623; 9780624; 9780625.
Ø 3,5mm; Ø 4,0mm; Ø 5,0mm
Alt.: 1,5mm; 3mm; 4,5mm

CICATRIZADOR ESTÉTICO LZ
9780626; 9780627; 9780628; 9780629; 9780630; 9780631; 9780632; 9780633; 9780634.
Ø 3,5mm; Ø 4,0mm; Ø 5,0mm
Alt.: 1,5mm; 3mm; 4,5mm

TRANSFERENTE

Com marcações das alturas dos componentes 1,5mm; 3mm; 4,5mm e 6mm

10 N.cm[1]

9780546

TRANSFER MOLDEIRA ABERTA LZ
9780635; 9780636; 9780637.
Ø 3,5mm; Ø 4,0mm; Ø 5,0mm

9780547

TRANSFER MOLDEIRA FECHADA LZ
9780638; 9780639; 9780640.
Ø 3,5mm; Ø 4,0mm; Ø 5,0mm

ANÁLOGO DO IMPLANTE

ANÁLOGO DOS IMPLANTES CM
9780538; 9780539; 9780540
Ø 3,5mm; 4mm e 5mm

ANÁLOGOS DIGITAIS DOS IMPLANTES CM
9780541; 9780542; 9780543
Ø 3,5mm; 4mm e 5mm

MANÍPULO
9780755

25 N.cm[1]

PILAR PROTÉTICO

9780545 — 7mm

9780545 — 10mm

9780545 — 7mm

9780545 — 10mm

	PILAR REGULAR LZ	PILAR REGULAR ANGULADO 20° LZ
Curto	9780641; 9780642; 9780643;	9780650; 9780651; 9780652;
Longo	9780644; 9780645; 9780646.	9780647; 9780648; 9780649.
	Ø 3,5mm; 4,0mm e 5,0mm	Ø 3,5mm; 4,0mm e 5,0mm

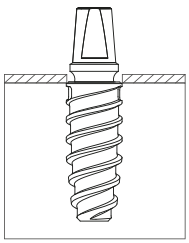

Implante CM
em Nível Ósseo
com metal exposto

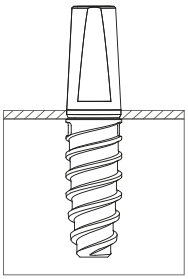

Implante CM
em Nível Ósseo
Solução Linha Zero

[1] O torque máximo é um valor de segurança para que se preserve a integridade do encaixe do implante.

CICATRIZADORES

15 N.cm[1]

CICATRIZADOR REGULAR LZ
9780617; 9780618; 9780619; 9780620; 9780621; 9780622; 9780623; 9780624; 9780625.
Ø 3,5mm; Ø 4,0mm; Ø 5,0mm
Alt.: 1,5mm; 3mm; 4,5mm

CICATRIZADOR ESTÉTICO LZ
9780626; 9780627; 9780628; 9780629; 9780630; 9780631; 9780632; 9780633; 9780634.
Ø 3,5mm; Ø 4,0mm; Ø 5,0mm
Alt.: 1,5mm; 3mm; 4,5mm

TRANSFERENTE
Com marcações das alturas dos componentes 1,5mm; 3mm; 4,5mm e 6mm

10 N.cm[1]

TRANSFER MOLDEIRA ABERTA LZ
9780635; 9780636; 9780637.
Ø 3,5mm; Ø 4,0mm; Ø 5,0mm

TRANSFER MOLDEIRA FECHADA LZ
9780638; 9780639; 9780640
Ø 3,5mm; Ø 4,0mm; Ø 5,0mm

ANÁLOGO DO IMPLANTE

ANÁLOGO DOS IMPLANTES CM
9780538; 9780539; 9780540
Ø 3,5mm; 4mm e 5mm

ANÁLOGOS DIGITAIS DOS IMPLANTES CM
9780541; 9780542; 9780543
Ø 3,5mm; 4mm e 5mm

MANÍPULO
9780755

PILAR PROTÉTICO

10 N.cm[1] *

25 N.cm[1] **

PILAR PROVISÓRIO NÃO ROTACIONAL LZ
9780653; 9780654; 9780655
Ø 3,5mm; 4,0mm e 5,0mm

PILAR CALCINÁVEL COM LIGA EM CoCr NÃO ROTACIONAL LZ
9780659; 9780660; 9780661
Ø 3,5mm; 4,0mm e 5,0mm

PILAR CALCINÁVEL NÃO ROTACIONAL LZ
9780665; 9780666; 9780667
Ø 3,5mm; 4,0mm e 5,0mm

PILAR PROVISÓRIO ROTACIONAL LZ
9780656; 9780657; 9780658
Ø 3,5mm; 4,0mm e 5,0mm

PILAR CALCINÁVEL COM LIGA EM CoCr ROTACIONAL LZ
9780662; 9780663; 9780664
Ø 3,5mm; 4,0mm e 5,0mm

PILAR CALCINÁVEL ROTACIONAL LZ
9780668; 9780669; 9780670
Ø 3,5mm; 4,0mm e 5,0mm

[1] O torque máximo é um valor de segurança para que se preserve a integridade do encaixe do implante.

CONE MORSE LINHA ZERO

CORPO DE ESCANEAMENTO LZ

10 N.cm[1]

direto no implante

CORPO DE ESCANEAMENTO
9780671
Ø 3,5mm

- Corpo de Escaneamento produzido em Liga de Titânio Grau V;
- O único do mercado com registro na ANVISA, o que permite a utilização clínica para escaneamento intra-oral.

TI-BASE

O Ti-BASE garante a precisão de encaixe junto ao implante nas coroas personalizadas produzidas em sistemas CAD/CAM.
Utilizado para: Implante Cone Morse | LINHA ZERO

- Produzido em Liga de Titânio Grau V;
- Disponível em:
  2 diâmetros: 3,5mm; 4,0mm | 1 altura de cimentação: 4mm

TI-BASE NÃO ROTACIONAL CM | LZ Unitário

25 N.cm[1]

Ti-BASE NÃO ROTACIONAL CM | LZ
9780672
Ø 3,5mm

É recomendado o uso de Ti-BASE para **próteses unitárias.**

Ti-BASE NÃO ROTACIONAL CM | LZ
9780673
Ø 4,0mm | Ø 5,0mm

É recomendado o uso de Ti-BASE para **próteses unitárias.**

Os Ti-BASES de 4,0mm podemser utilizados para implantes de diâmetros 4,0 e 5,0mm (Plataforma Switching)

TI-BASE ROTACIONAL CM | LZ Múltiplo

Ti-BASE ROTACIONAL CM | LZ
9780674
Ø 3,5mm

É recomendado o uso de Ti-BASE para **próteses múltiplas.**

Ti-BASE ROTACIONAL CM | LZ
9780675
Ø 4,0mm | Ø 5,0mm

É recomendado o uso de Ti-BASE para **próteses múltiplas.**

Os Ti-BASES de 4,0mm podemser utilizados para implantes de diâmetros 4,0 e 5,0mm (Plataforma Switching)

PARAFUSO

25 N.cm[1]

rosca M[1.6]

PARAFUSO DE FIXAÇÃO CONE MORSE | CM
9780545

- Parafuso de Liga de Titânio Grau V com rosca M1.6;
- Acionado através das Chaves Hexagonais de 1,2mm;
- Utilizado para fixação clínica (Ti-BASE) e laboratorial (Corpo de Escaneamento).

[1] O torque máximo é um valor de segurança para que se preserve a integridade do encaixe do implante.

IMPLANTE

HEXÁGONO EXTERNO

Os implantes Hexágono Externo AllPrime Select são cilíndricos com roscas cônicas, sua macroestrutura tem um afilamento na porção apical e perfil de rosca dupla que, respectivamente, facilita e confere maior velocidade na inserção dos implantes. O encaixe Hexágono Externo possui de 0,7mm de altura por 2,7mm de largura, e um hexágono interno de 1,5mm de profundidade por 2,1mm de largura para inserção do implante por torque interno.

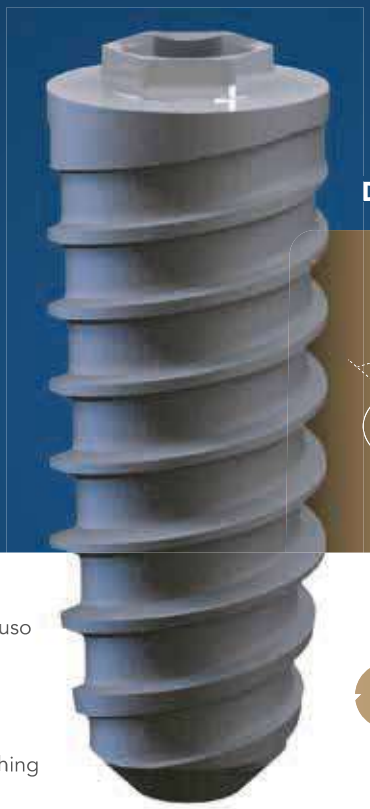

DESENHO TÉCNICO

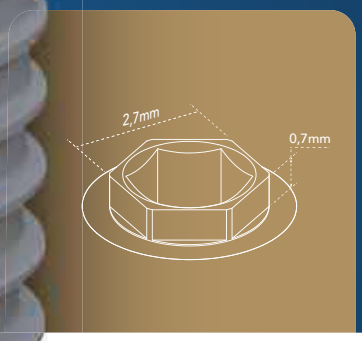

- T — Torque interno
- Hex. 2.1
- M2 — Parafuso M2
- Mesmo encaixe protético
- 70 N.cm[1] — Torque máximo
- S — plat. switching
- 20 N.cm[1] — Tapa implante acompanha o implante

Produzido em Liga de Titânio Grau V	Tratamento de Superfície: Jateamento + Ataque Ácido	Disponível nos diâmetros 3,5mm, 4,1mm e 5,0mm	Parafuso padrão M2 para todos os diâmetros	Hexágono Externo padrão mercado 2,7x0,7mm para todos os diâmetros	
Torque interno hexagonal de 2,1mm preservar a integridade do encaixe	Possibilita técnica Switching	Rosca dupla progressiva	Afilamento no ápice do implante	Indicado para todos os tipos de Osso: I, II, III e IV	Torque máximo de inserção 70N.cm

70 N.cm[1]

6,0mm	7,0mm	8,5mm	10,0mm	11,5mm	13,0mm	14,5mm	16,0mm	
-	9780228	9780229	9780230	9780231	9780232	9780233	9780234	Ø 3,5mm
-	9780233	9780236	9780237	9780238	9780239	9780240	9780241	Ø 4,0mm
9780242	9780243	9780244	9780245	9780246	9780247	9780248	9780249	Ø 5,0mm

CHAVES DE INSTALAÇÃO HE 2,1MM

- Confeccionadas em aço inoxidável temperado;
- Disponível em 3 tamanhos: curta, média e longa;
- Coletam os implantes Hexágono Externo da embalagem;
- São acionadas por engrenagem/chave bidigital, torquímetro (3,9mm), ou contra ângulo para dar continuidade à colocação do implante.

LONGA	MÉDIA	CURTA
9780693	9780697	9780689

[1] O torque máximo é um valor de segurança para que se preserve a integridade do encaixe do implante.

HEXÁGONO EXTERNO

SOLUÇÃO PROTÉTICA CIMENTADA

CICATRIZADORES

20 N.cm[1]

CICATRIZADOR REGULAR HE
9780250; 9780251; 9780252; 9780253; 9780254; 9780255; 9780256; 9780257; 9780258
Ø 3,5mm; Ø 4,1mm; Ø 5,0mm
Alt.: 1,5mm; 3,0mm e 4,5mm

CICATRIZADOR ESTÉTICO HE
9780259; 9780260; 9780261; 9780262; 9780263; 9780264; 9780265; 9780266; 9780267
Ø 3,5mm; Ø 4,1mm; Ø 5,0mm
Alt.: 1,5mm; 3,0mm e 4,5mm

TRANSFERENTE

Com marcações das alturas dos componentes 1,5mm; 3mm; 4,5mm e 6mm

15 N.cm[1]

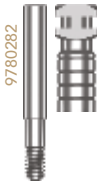

TRANSFER MOLDEIRA ABERTA HE
9780268; 9780269;9780270
Ø 3,5mm; 4,1mm e 5,0mm

TRANSFER MOLDEIRA FECHADA HE
9780271; 9780272; 9780273
Ø 3,5mm; 4,1mm e 5,0mm

ANÁLOGO DO IMPLANTE

ANÁLOGO IMPLANTES HE
9780275; 9780274; 9780276
Ø 3,5mm; 4,1mm e 5,0mm

ANÁLOGOS DIGITAIS DOS IMPLANTES HE
9780277; 9780278; 9780279
Ø 3,5mm; 4mm e 5mm

MANÍPULO
9780280

30 N.cm[1]

PILAR PROTÉTICO

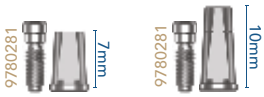

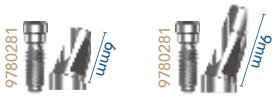

	PILAR REGULAR HE	PILAR ESTÉTICO HE	PILAR REGULAR ANGULADO 20° HE
Curto	9780296; 9780297; 9780298;	9780293; 9780294; 9780295	9780284; 9780285; 9780286;
Longo	9780299; 9780300; 9780301	9780290; 9780291; 9780292	9780287; 9780288; 9780288
	Ø 3,5mm; 4,1mm e 5mm	Ø 3,5mm; 4,1mm e 5mm Perfil estético Ø 4,5mm; 4,6mm e 5,5mm	Ø 3,5mm; 4,1mm e 5,0mm

[1]O torque máximo é um valor de segurança para que se preserve a integridade do encaixe do implante.

HEXÁGONO EXTERNO

SOLUÇÃO PROTÉTICA MISTA

CICATRIZADORES

20 N.cm[1]

CICATRIZADOR REGULAR HE
9780250; 9780251; 9780252; 9780253; 9780254; 9780255; 9780256; 9780257; 9780258.
Ø 3,5mm; Ø 4,1mm; Ø 5,0mm
Alt.: 1,5mm; 3,0mm e 4,5mm

CICATRIZADOR ESTÉTICO HE
9780259; 9780260; 9780261; 9780262; 9780263; 9780264; 9780265; 9780266; 9780267.
Ø 3,5mm; Ø 4,1mm; Ø 5,0mm
Alt.: 1,5mm; 3,0mm e 4,5mm

TRANSFERENTE

Com marcações das alturas dos componentes 1,5mm; 3mm; 4,5mm e 6mm

15 N.cm[1]

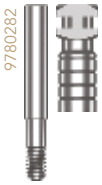

TRANSFER MOLDEIRA ABERTA HE
9780268; 9780269;9780270
Ø 3,5mm; 4,1mm e 5,0mm

TRANSFER MOLDEIRA FECHADA HE
9780271; 9780272; 9780273
Ø 3,5mm; 4,1mm e 5,0mm

ANÁLOGO DO IMPLANTE

ANÁLOGO IMPLANTES HE
9780275; 9780274; 9780276
Ø 3,5mm; 4,1mm e 5,0mm

ANÁLOGOS DIGITAIS DOS IMPLANTES HE
9780277; 9780278; 9780279
Ø 3,5mm; 4mm e 5mm

MANÍPULO
9780280

PILAR PROTÉTICO

15 N.cm[1] *

30 N.cm[1] **

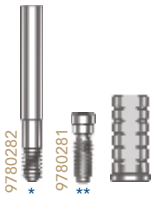

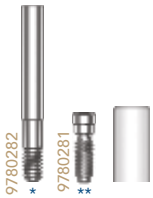

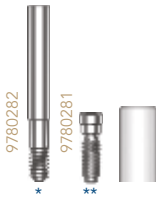

	PILAR PROVISÓRIO NÃO ROTACIONAL HE	CALCINÁVEL COM TERMINAÇÃO EM CoCr NÃO ROTACIONAL HE	CALCINÁVEL NÃO ROTACIONAL HE
	9780302; 9780303; 9780304	9780308; 9780309; 9780310	9780314; 9780315; 9780316
	Ø 3,5mm; 4,1mm e 5,0mm	Ø 3,5mm; 4,1mm e 5,0mm	Ø 3,5mm; 4,1mm e 5,0mm
	PILAR PROVISÓRIO ROTACIONAL HE	**CALCINÁVEL COM TERMINAÇÃO EM CoCr ROTACIONAL HE**	**CALCINÁVEL ROTACIONAL HE**
	9780305; 9780306; 9780307	9780311; 9780312; 9780313	9780317; 9780318;9780319
	Ø 3,5mm; 4,1mm e 5,0mm	Ø 3,5mm; 4,1mm e 5,0mm	Ø 3,5mm; 4,1mm e 5,0mm

[1]O torque máximo é um valor de segurança para que se preserve a integridade do encaixe do implante.

HEXÁGONO EXTERNO

SOLUÇÃO PROTÉTICA PARAFUSADA

MULTI-UNIT

30 N.cm[1]

PILAR TRANSMUCOSO MULTI-UNIT HE

9780320; 9780321; 9780322; 9780323; 9780324; 9780325; 9780326; 9780327; 9780328.

Ø 3,5mm e 4,1mm | Alt.: 1,5mm; 3,0mm e 4,5mm

- Utilizado para próteses parafusadas múltiplas ou unitárias;
- Confeccionado em liga de titânio grau V;
- Possui 03 alturas de cinta: 1,5mm; 3,0mm e 4,5mm;
- Possui 03 diâmetros: 3,5mm; 4,1mm e 5,0mm;
- Aceita divergências de até 100 no eixo de inserção;
- Parafuso de fixação do Multi-Unit rosca M2, parafuso de fixação da prótese rosca M2.

* M2: 9780329; 9780330; 9780331 (Altura específica para cada Pilar) | ** M2: 9780334

TRANSFERENTE UNITÁRIO

15 N.cm[1]

TRANSFER MOLDEIRA FECHADA NÃO ROTACIONAL MULTI-UNIT

9780339; 9780340

Ø 4mm e Ø 5mm

TRANSFER MOLDEIRA ABERTA NÃO ROTACIONAL MULTI-UNIT

9780335; 9780336

Ø 4mm e Ø 5mm

TRANSFERENTE MÚLTIPLO

TRANSFER MOLDEIRA FECHADA ROTACIONAL MULTI-UNIT

9780341; 9780342

Ø 4mm e Ø 5mm

TRANSFER MOLDEIRA ABERTA ROTACIONAL MULTI-UNIT

9780337; 9780338

Ø 4mm e Ø 5mm

PROTETOR Clínico

10 N.cm[1]

PROTETOR TRANSMUCOSO MULTI-UNIT

9780848; 9780849

Ø 4mm e Ø 5mm

ANÁLOGO Laboratorial

10 N.cm[1]

ANÁLOGO TRANSMUCOSO MULTI-UNIT

9780343; 9780344

Ø 4mm e Ø 5mm

ANÁLOGO Digital

ANÁLOGO DIGITAL TRANSMUCOSO MULTI-UNIT

9780360; 9780854

Ø 4mm e Ø 5mm

MANÍPULO

MANÍPULO DO ANÁLOGO DIGITAL

9780280

PILARES PROTÉTICOS

15 N.cm[1] *

30 N.cm[1] **

	PROVISÓRIO NÃO ROTACIONAL MULTI-UNIT	CALCINÁVELCOM LIGA CoCr NÃO ROTACIONAL MULTI-UNIT	CÁLCINÁVEL NÃO ROTACIONAL MULTI-UNIT
Unitário	9780345; 9780346	9780351; 9780352	9780353; 780845
	Ø 4mm e Ø 5mm	Ø 4mm e Ø 5mm	Ø 4mm e Ø 5mm
	PROVISÓRIO ROTACIONAL MULTI-UNIT	**CALCINÁVEL COM LIGA CoCr ROTACIONAL MULTI-UNIT**	**CÁLCINÁVEL ROTACIONAL MULTI-UNIT**
Múltiplo	9780347; 9780348	9780349; 9780350	9780355; 9780356
	Ø 4mm e Ø 5mm	Ø 4mm e Ø 5mm	Ø 4mm e Ø 5mm

[1]O torque máximo é um valor de segurança para que se preserve a integridade da peça.

HEXÁGONO EXTERNO

SOLUÇÃO PROTÉTICA PARAFUSADA

25 N.cm[1]

S plat. switching

MINI PILAR PADRÃO 4.8MM

MINI PILAR PADRÃO 4.8mm HE

9780361; 9780362; 9780363; 9780364
9780365; 9780366; 9780367; 9780368

Ø 3,5mm e Ø 4,1mm | Plataforma Ø 4,8mm
Alt.: 1,0mm; 2,0mm; 3,0mm e 4,0mm

- Utilizado para próteses parafusadas múltiplas;
- Confeccionado em liga de titânio grau V;
- Disponível para implantes: Ø 3,5mm e Ø 4,1mm;
- Possui 04 alturas de cinta: 1,0mm; 2,0mm; 3,0mm e 4,0mm;
- Plataforma padrão Ø 4,8mm;
- Acionado com a Chave Hexagonal Interna 2,0mm 9780696;
- Aceita divergências de até 25° no eixo de inserção;
- Para implantes de 5,0mm utilizar plataforma switching.

25 N.cm[1]

S plat. switching

MINI PILAR PADRÃO ANGULADO 4.8MM

MINI PILAR PADRÃO ANGULADO 4.8mm HE

Ø 3,5mm / 17° 9780369; 9780370
Ø 4,1mm / 17° 9780373; 9780374
Ø 3,5mm / 30° 9780371; 9780372
Ø 4,1mm / 30° 9780375; 9780376

Ø 3,5mm e Ø 4,1mm | Plataforma Ø 4,8mm
Alt.: 2,0mm e 4,0mm | Âng.: 17° e 30°

- Utilizado para próteses parafusadas múltiplas;
- Confeccionado em liga de titânio grau V;
- Disponível para implantes : Ø 3,5mm e Ø 4,1mm;
- Possui 02 alturas de cinta: 2,0mm e 4,0mm;
- Plataforma padrão Ø 4,8mm;
- Disponível nos ângulos de 17° e 30°;
- Para implantes de 5,0mm utilizar plataforma switching.

OBS: Os Mini Pilares Padrão 4.8mm reto e angulado compartilham da mesma linha protética por possuirem o mesmo perfil de encaixe.

TRANSFERENTES

10 N.cm[1]

TRANSFER MOLDEIRA FECHADA
9780377

TRANSFER MOLDEIRA ABERTA
9780378

PROTETOR Clínico

10 N.cm[1]

PROTETOR DO MINI PADRÃO 4.8MM
9780382

ANÁLOGO Laboratorial

ANÁLOGO DO MINI PADRÃO 4.8MM
9780383 | Ø 4.8mm

ANÁLOGO Digital

ANÁLOGO DIGITAL DO MINI PADRÃO 4.8MM
9780389 | Ø 4.8mm

MANÍPULO

MANÍPULO DO ANÁLOGO DIGITAL
9780747

PILARES PROTÉTICOS

10 N.cm[1]

PROVISÓRIO DO MINI PADRÃO	UCLA CoCr DO MINI PADRÃO	UCLA PLÁSTICO DO MINI PADRÃO
9780384	9780385	9780386
Ø 4,8mm	Ø 4,8mm	Ø 4,8mm

[1]O torque máximo é um valor de segurança para que se preserve a integridade da peça.

HEXÁGONO EXTERNO

SOLUÇÃO PROTÉTICA OVERDENTURE

PILAR O'RING

30 N.cm[1]

PILAR DE RETENÇÃO O'RING

9780390; 9780391; 9780392
9780393; 9780394; 9780395
9780396; 9780397; 9780850

Ø 3,5mm; Ø 4,0mm e Ø 5,0mm
Alt.: 1,5mm; 3,0mm; 4,5mm

PILAR O'RING PERSONALIZÁVEL

MINI PILAR DE RETENÇÃO O'RING CALCINÁVEL

9780847

CÁPSULA FÊMEA O'RING

MINI FÊMEA O´RING

9780493

ESPAÇADORES

ANEL ESPAÇADOR

9780494

CÁPSULA ESPAÇADORA

9780495

ANEL O'RING

ANÉL O´RING

9780496

Ø 4,1mm

MODO DE USAR

1. **Remover o Cicatrizador instalado sobre o implante osseointegrável;**
2. **Instalar o Pilar de Retenção O´ring com cinta transmucosa da mesma altura da fibromucosa, utilizando as Chaves de Instalação de Corpo Único (9780699/ 9780701 / 9780700);**
3. **Acoplar ao Pilar de Retenção a Cápsula Espaçadora do Pilar de Retenção O´ring (9780495) e moldar de maneira que a mesma fique acoplada no molde;**
4. Remover do molde o cilindro plástico e vazar o gesso;
5. Obtido o modelo de trabalho, conduzir a confecção da prótese de acordo com as técnicas atuais;
6. Finalizada a confecção da prótese, ainda sem os retentores, instalar a prótese no paciente e ajustá-la, ao longo de tantas seções quantas forem necessárias.

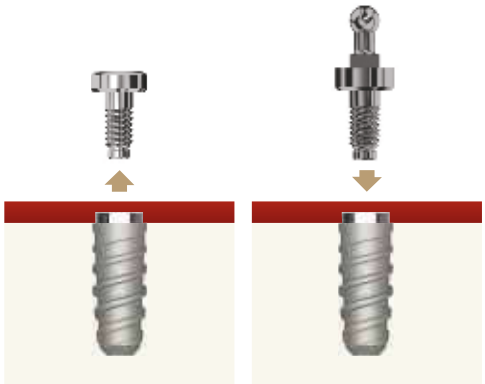

CAPTURA DA MINI CÁPSULA DE RETENÇÃO (Fêmea)

1. Acoplar sobre o Pilar de Retenção O´ring o Anel Espaçador (9780494) e a Mini Cápsula de Retenção (9780493);
2. Colocar a prótese em posição e verificar se seu assentamento e conforto está adequado.
3. Preencher o nicho existente na prótese (destinado a receber a Mini Cápsula de Retenção do O´ring) com resina auto polimerizante, numa consistência fluida.

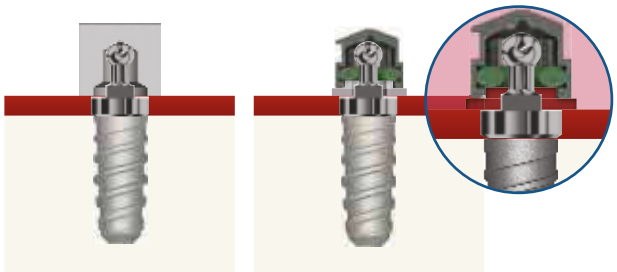

4. Levar a prótese em posição. Pedir ao paciente para ocluir, mantendo a prótese em posição e aguardar a polimerização da resina.
5. Retirar a prótese. Se houver, remover os excessos de resina junto a cápsula metálica de retenção e efetuar o acabamento.
6. Retirar o espaçador do pilar de retenção, instalar a prótese e fazer seu ajuste final.

A sua instalação será bem sucedida mantendo os padrões indicados acima.

[1] O torque máximo é um valor de segurança para que se preserve a integridade da peça.

HEXÁGONO EXTERNO | HE

CORPO DE ESCANEAMENTO HE

10 N.cm[1]

direto no implante

CORPO DE ESCANEAMENTO
9780497
Ø 3,5mm

- Corpo de Escaneamento produzido em Liga de Titânio Grau V;
- O único do mercado com registro na ANVISA, o que permite a utilização clínica para escaneamento intra-oral.

TI-BASE

O Ti-BASE garante a precisão de encaixe junto ao implante nas coroas personalizadas produzidas em sistemas CAD/CAM.
Utilizado para: implante Hexágono Externo.

- Produzido em Liga de Titânio Grau V;
- Disponível em:
  2 diâmetros: 3,5mm; 4,1mm | 1 altura de cimentação: 4,0mm.

TI-BASE NÃO ROTACIONAL | HE Unitário

30 N.cm[1]

Ti-BASE NÃO ROTACIONAL | HE
9780498
Ø 3,5mm

É recomendado o uso de Ti-BASE para **próteses unitárias.**

Ti-BASE NÃO ROTACIONAL | HE
9780499
Ø 4,1mm / 5,0mm

É recomendado o uso de Ti-BASE para **próteses unitárias.**

Os Ti-BASES de 4,1mm podem ser utilizados para implantes de diâmetros 4,1 e 5,0mm (Plataforma Switching).

TI-BASE ROTACIONAL | HE Múltiplo

Ti-BASE ROTACIONAL | HE
9780846
Ø 3,5mm

É recomendado o uso de Ti-BASE para **próteses múltiplas.**

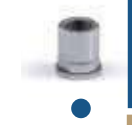

Ti-BASE ROTACIONAL | HE
9780500
Ø 4,1mm / 5,0mm

É recomendado o uso de Ti-BASE para **próteses múltiplas.**

Os Ti-BASES de 4,1mm podem ser utilizados para implantes de diâmetros 4,1 e 5,0mm (Plataforma Switching).

PARAFUSO

30 N.cm[1]

rosca M[2]

PARAFUSO DE FIXAÇÃO
9780281

- Parafuso de Liga de Titânio Grau V com rosca M2;
- Acionado através das Chaves Hexagonais de 1,2mm;
- Utilizado para fixação clínica (Ti-BASE) e laboratorial (Corpo de Escaneamento).

[1] O torque máximo é um valor de segurança para que se preserve a integridade da peça.

TRANSMUCOSO MULTI-UNIT

CORPO DE ESCANEAMENTO MULTI-UNIT

10 N.cm[1]

sobre o pilar

CORPO DE ESCANEAMENTO
9780359
Ø 4,0mm

- Corpo de Escaneamento produzido em Liga de Titânio Grau V;
- O único do mercado com registro na ANVISA, o que permite a utilização clínica para escaneamento intra-oral.

TI-BASE

O Ti-BASE garante a precisão de encaixe junto ao implante nas coroas personalizadas produzidas em sistemas CAD/CAM.
Utilizado para: Transmucoso Multi-Unit.

- Produzido em Liga de Titânio Grau V;
- Disponível em:
  diâmetro: 4,0mm | 1 altura de cimentação: 4,0mm.

TI-BASE NÃO ROTACIONAL MULTI-UNIT Unitário

30 N.cm[1]

Ti-BASE NÃO ROTACIONAL MULTI-UNIT
9780357
Ø 4,0mm / 5,0mm

É recomendado o uso de Ti-BASE para **próteses unitárias.**

Os Ti-BASES de 4,0mm podem ser utilizados para implantes de diâmetros 4,0 e 5,0mm (Plataforma Switching).

TI-BASE ROTACIONAL MULTI-UNIT Múltiplo

Ti-BASE ROTACIONAL MULTI-UNIT
9780358
Ø 4,0mm / 5,0mm

É recomendado o uso de Ti-BASE para **próteses múltiplas.**

Os Ti-BASES de 4,0mm podem ser utilizados para implantes de diâmetros 4,0 e 5,0mm (Plataforma Switching).

PARAFUSO

30 N.cm[1]

rosca M[2]

PARAFUSO DE FIXAÇÃO
9780334

- Parafuso de Liga de Titânio Grau V com rosca M2;
- Acionado através das Chaves Hexagonais de 1,2mm;
- Utilizado para fixação clínica (Ti-BASE) e laboratorial (Corpo de Escaneamento).

[1] O torque máximo é um valor de segurança para que se preserve a integridade da peça.

MINI PILAR PADRÃO 4.8mm

CORPO DE ESCANEAMENTO MINI PILAR PADRÃO RETO E ANGULADO

10 N.cm[1]

sobre o pilar

CORPO DE ESCANEAMENTO
9780387
Ø 4,8mm

- Corpo de Escaneamento produzido em Liga de Titânio Grau V;
- O único do mercado com registro na ANVISA, o que permite a utilização clínica para escaneamento intra-oral.

TI-BASE

O Ti-BASE garante a precisão de encaixe junto ao implante nas coroas personalizadas produzidas em sistemas CAD/CAM.
Utilizado para: Mini Pilar Padrão 4.8mm.

- Produzido em Liga de Titânio Grau V;
- Disponível em:
  diâmetro: 4,8mm | 1 altura de cimentação: 4,0mm.

TI-BASE ROTACIONAL MINI PILAR PADRÃO 4.8MM Múltiplo

Ti-BASE ROTACIONAL MINI PILAR PADRÃO 4.8mm
9780388
Ø 4,8mm

É recomendado o uso de Ti-BASE para **próteses múltiplas.**

PARAFUSO

10 N.cm[1]

rosca $M_{1.4}$

PARAFUSO DE FIXAÇÃO
9780379

- Parafuso de Liga de Titânio Grau V com rosca M1.4;
- Acionado através das Chaves Hexagonais de 1,2mm;
- Utilizado para fixação clínica (Ti-BASE) e laboratorial (Corpo de Escaneamento).

[1] O torque máximo é um valor de segurança para que se preserve a integridade da peça.

4Cerec HE

TI-BASE

10 N.cm[1]

É recomendado adquirir:
Sanbody Sirona referência NBB 3.4 L
Scanbodies for Bluecam L - SIRONA REF.6431303
Scanbodies for Omnicam L - SIRONA REF.6431329

- O design do Ti-Base foi desenvolvido para compatibilidade aos equipamentos Sirona;
- Contam com diferentes alturas de cinta para proporcionar o melhor resultado estético;
- Agilidade no workflow do consultório oferecendo ao paciente a possibilidade da restauração rápida e estética com tranquilidade;
- Possilita o scaneamento intra-oral com scanbody sobre o Ti-base.

TI-BASE 4CEREC | HEXÁGONO EXTERNO | Ø 3,5MM

Unitário

25 N.cm[1]

Código	9780501	9780502	9780503	9780504
Altura de cinta	0	1,5	3,0	4,5

TI-BASE 4CEREC | HEXÁGONO EXTERNO | Ø 4,1MM

Unitário

25 N.cm[1]

Código	9780505	9780506	9780507	9780508
Altura de cinta	0	1,5	3,0	4,5

30 N.cm[1]

rosca M[2]

PARAFUSO

PARAFUSO DE FIXAÇÃO HEXÁGONO EXTERNO | HE
9780382

- Parafuso de Liga de Titânio Grau V com rosca M0;
- Acionado através das Chaves Hexagonais de 1,2mm;
- Utilizado para fixação clínica (Ti-BASE).

SCANPOST

SCANPOST
9780509

[1]O torque máximo é um valor de segurança para que se preserve a integridade da peça.

KIT CIRÚRGICO

9780686

Com estojo mais leve e de fácil manuseio, tornando também o kit muito mais versátil, prático e didático. Assim, apresenta a melhor relação custo/benefício do mercado.

Associado a conhecimento técnico e pesquisas científicas priorizamos a versatilidade e praticidade que caracteriza todo o sistema. O kit cirúrgico permite instalar a linha Cone Morse e Hexágono Externo o que caracteriza um kit cirúrgico completo. Com instrumentos essenciais para a execução do primeiro tempo cirúrgico, vem acompanhado de Chaves e Intermediários em três tamanhos, Curto, Médio e Longo para a inserção dos implantes do Sistema em qualquer condição clínica.

1	Broca Lança Ø2,0mm	9780677
1	Broca Helicoidal Escalonada Ø2,0/2,5mm	9780678
1	Broca Helicoidal Escalonada Ø2,5/2,8mm	9780679
1	Broca Helicoidal Escalonada Ø2,8/3,2mm	9780680
1	Broca Helicoidal Escalonada Ø3,2/3,5mm	9780681
1	Broca Helicoidal Escalonada Ø3,5/3,8mm	9780682
1	Broca Helicoidal Escalonada Ø3,8/4,5mm	9780683
1	Broca Helicoidal Escalonada Ø4,5/4,8mm	9780684
1	Macho de Rosca Ø3,4mm	9780703
1	Macho de Rosca Ø3,9mm	9780704
1	Macho de Rosca Ø4,9mm	9780705
2	Paralelômetro e Profundímetro Ø3,5mm	9780707
2	Paralelômetro e Profundímetro Ø4,0mm	9780708
2	Paralelômetro e Profundímetro Ø5,0 mm	9780709
1	Prolongador de Brocas	9780706
1	Montador Mini Pilar Padrão Angulado	9780702
1	Parafuso Saca Pilar CM	9780710
1	Chave Instalação Mini Pilar 2,0mm Curta	9780713
1	Chave Instalação Mini Pilar 2,0mm Média	9780714
1	Chave Hexagonal 1,2mm Curta	9780687
1	Chave Hexagonal 1,2mm Média	9780695
1	Chave Hexagonal 1,2mm Longa	9780691
1	Chave de Instalação CM 2,0mm Curta	9780688
1	Chave de Instalação CM 2,0mm Longa	9780692
1	Chave de Instalação CM 2,0mm Média	9780696
1	Chave de Instalação HE 2,1mm Curta	9780696
1	Chave de Instalação HE 2,1mm Longa	9780693
1	Chave de Instalação HE 2,1mm Média	9780697
1	Chave de Instalação HI 2,4mm Curta	9780690
1	Chave de Instalação HI 2,4mm Longa	9780694
1	Chave de Instalação HI 2,4mm Média	9780698
1	Chave de Instalação Quadrada 2,0mm Curta	9780699
1	Chave de Instalação Quadrada 2,0mm Longa	9780700
1	Chave de Instalação Quadrada 2,0mm	9780701
1	Sonda Exploradora	9780711
1	Engrenagem e Chave Bidigital	9780772
1	Torquímetro Universal 80N	9780712

KIT GUIDE

9780685

O Kit Guide foi desenvolvido através de parcerias com renomados parceiros, professores, usuários e centros de planejamento de cirurgia guiada.

Os instrumentos que compõe o Kit permitem a instalação dos implantes modelos: CM e HE nos diâmetros de 3,3mm; 3,5mm; 4,0mm e 4,1mm.

Um kit realmente completo com todos os instrumentais necessários para o bom desempenho do ato cirúrgico.

1	Sonda exploradora Guide	9780750
1	Guia de broca ø2,0mm	9780744
1	Guia de broca ø2,8 / ø3,2mm estreita	9780743
1	Guia de broca ø2,8 / ø3,2mm regular	9780745
1	Guia de broca ø3,5 / ø3,8mm regular	9780746
1	Broca do pino de fixação ø1,3mm	9780720
1	Pino de fixação de guia cirúrgico	9780749
1	Broca lança ø2,0mm Guide	9780721
1	Broca curta ø2,5/ 2,8mm Guide	9780716
1	Broca curta ø2,8/ 3,2mm Guide	9780717
1	Broca curta ø3,2/ 3,5mm Guide	9780718
1	Broca curta ø3,5/ 3,8mm Guide	9780719
1	Broca longa ø2,5/ 2,8mm Guide	9780722
1	Broca longa ø2,8/ 3,2mm Guide	9780723
1	Broca longa ø3,2/ 3,5mm Guide	9780724
1	Broca longa ø3,5/ 3,8mm Guide	9780725
1	Expansor de osso c/ rosca ø3,2mm curto	9780739
1	Expansor de osso c/ rosca ø3,8mm curto	9780740
1	Expansor de osso c/ rosca ø3,2mm longo	9780741
1	Expansor de osso c/ rosca ø3,8mm longo	9780742
1	Chave de instalação estreita curta CM	9780726
1	Chave de instalação regular curta CM	9780732
1	Chave de instalação estreita longa CM	9780729
1	Chave de instalação regular longa CM	9780735
1	Chave de instalação estreita curta HE	9780727
1	Chave de instalação regular curta HE	9780733
1	Chave de instalação estreita longa HE	9780730
1	Chave de instalação regular longa HE	9780736
1	Chave de instalação estreita curta HI	9780728
1	Chave de instalação regular curta HI	9780734
1	Chave de instalação estreita longa HI	9780731
1	Chave de instalação regular longa HI	9780737
1	Chave hexagonal curta – hex. 1,2 mm	9780687
1	Chave hexagonal longa – hex. 1,2 mm	9780691
1	Engrenagem e Chave Bidigital	9780772
1	Torquímetro Universal 80N	9780712

FIXAÇÃO DO GUIA CIRÚRGICO

Broca utilizada para perfuração onde será colocado o Pino de Fixação do Guia Cirúrgico.

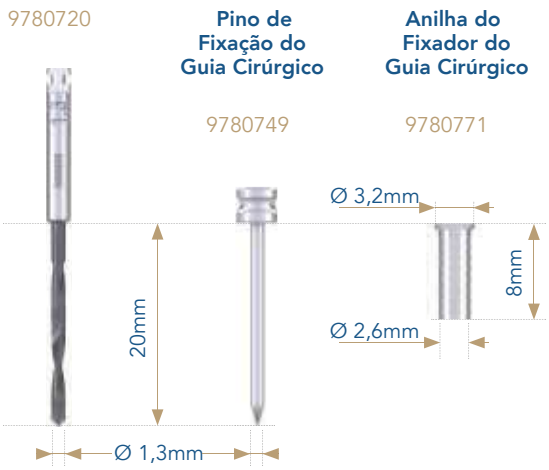

Para garantir a estabilidade, o Fixador de Guia deve ser posicionado em uma área com qualidade óssea adequada e suficiente. A Anilha para o Fixador de Guia deve ter ao seu redor quantidade suficiente do material do guia cirúrgico, para uma retenção adequada. Além disso, o número de Fixadores de Guia deve ser adaptado à anatomia do paciente, ao tipo de guia cirúrgico utilizado e ao número e posicionamento dos implantes (para exemplos de posições recomendadas, observe as figuras).

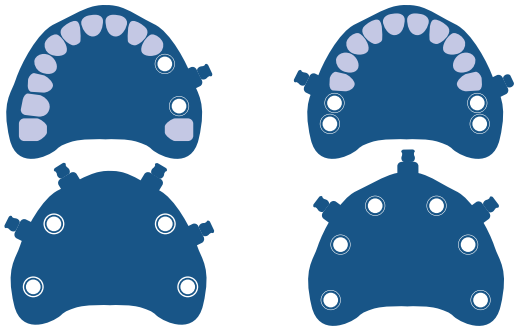

Imagens ilustrativas

Os Fixadores de Guia Guide foram desenhados para assegurar a estabilidade e fixação do guia cirúrgico. Eles são utilizados para manter o guia cirúrgico em sua posição, do início ao fim da cirurgia.

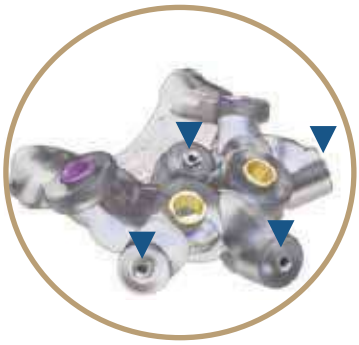

Velocidade de perfuração: 500-800 rpm.
Não é necessário o uso de guia de brocas para a perfuração para os fixadores de guia.

Utilize a técnica de perfuração intermitente, até o stop da broca 1.3mm.
Após a osteotomia, introduza totalmente o fixador de guia, até o stop.

Nota: Este procedimento não é necessário em todos os casos, mas é especialmente indicado em pacientes edêntulos totais.

BROCAS GUIDE DIAMOND

As brocas Guide Diamond, revestidas em DLC, foram concebidas exclusivamente para o procedimento cirúrgico guiado, utilizando o guia cirúrgico associado as Anilhas Guide. As brocas devem ser utilizadas conjuntamente com os guias de brocas correspondentes e as anilhas fixadas no guia cirúrgico.

REVESTIMENTO DLC

As Brocas Guide recebem a aplicação de um fino revestimento (espessura 0.5µm a 4µm) em carbono amorfo que confere coloração escura sobre a superfície cortante. Este filme tem como finalidades principais:

- Aumento da resistência à oxidação;
- Redução do atrito entre a broca e o osso;
- Aumento da resistência ao desgaste;
- Redução do calor gerado no osso durante a osteotomia;
- Otimização da visualização das marcações de altura.

Broca Guide Diamond
Curta

Broca Guide Diamond
Longa

COMPARATIVO

BROCAS DIAMOND CONVENCIONAIS X BROCAS DIAMOND GUIDE

Broca Diamond Convencional

Broca Guide Diamond Curta

Broca Guide Diamond Longa

GUIA DE BROCAS

Os Guias de Broca (estreita e regular) são de simples manipulação, sendo identificados por gravações e codificados por cor possuindo compatibilidade com o diâmetro da broca a ser utilizada.

Com um desenho ergonômico, os Guias de Brocas Guide se baseiam no conceito de redução da anilha. A bucha do guia de brocas é inserido na anilha fixada no guia cirúrgico.

	Referência	Anilha	Cor	Diâmetro externo (mm)	Diâmetro interno (mm)
	9780744	Estreita Regular	● Lilás ● Amarelo	Ø3,7 Ø5,0	Ø2,0 Ø2,0
	9780743	Estreita	● Lilás	Ø3,7 Ø3,7	Ø2,8 Ø3,2
	9780745	Regular	● Amarelo	Ø5,0 Ø5,0	Ø2,8 Ø3,2
	9780746	Regular	● Amarelo	Ø5,0 Ø5,0	Ø3,5 Ø3,8

EXPANSOR DE OSSO COM ROSCA

Confeccionados em aço cirúrgico inoxidável temperado e revestidos com DLC e indicados para a abertura do alvéolo cirúrgico através do processo de expansão óssea e compactação lateral com a técnica de cirurgia guiada, antes da instalação de implantes Ø3,3mm / 3,5mm / Ø4,0mm / Ø4,1mm com leito delgado de osso tipo III e IV.

REVESTIMENTO DLC

Os Expansores de Osso com Rosca recebem a aplicação de um fino revestimento (espessura 0.5µm a 4µm) em carbono amorfo que confere coloração escura sobre a superfície cortante. Este filme tem como finalidades principais:

- Aumento da resistência à oxidação;
- Redução do atrito entre a broca e o osso;
- Aumento da resistência ao desgaste;
- Redução do calor gerado no osso durante a osteotomia;
- Otimização da visualização das marcações de altura.

Expansor de Osso com Rosca Curto

9780739 9780740

Expansor de Osso com Rosca Longo

9780741 9780742

SONDA EXPLORADORA GUIDE

Produzida em aço cirúrgico inoxidável é utilizada para sondagem de tecido mole e duro.

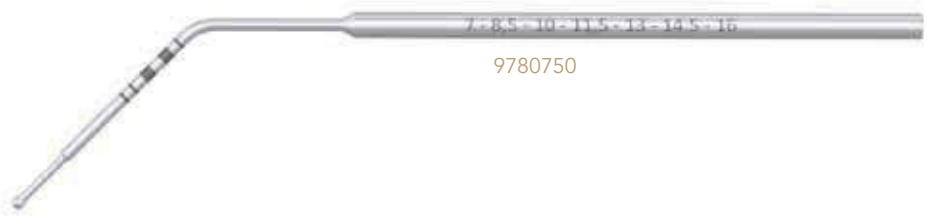

9780750

A gravação da sonda acompanha gravação da broca longa.

(Compensação de 11mm nas alturas de gravação)

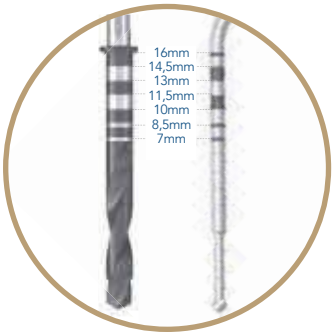

A sondagem para verificação de altura deverá ser realizada com a guia de broca.

ANILHAS

O sistema Guide dispõe de dois modelos de anilhas para confecções do guia cirúrgico de acordo com a distância mésio-distal.

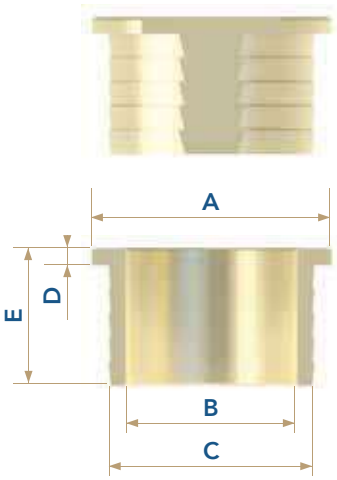

Modelo	Indicação de Uso	Diâmetro Stop [A]	Diâmetro Interno [B]	Diâmetro Externo [C]	Altura Stop [D]	Altura Total [E]
9780748	Instalação de implantes: Implante CM Ø3,5 e Ø4,0 Implante HE Ø3,5 e Ø4,1 Implante HI Ø3,3 e Ø4,0	Ø7,0	Ø5,0	Ø6,0	0,5	4
9780756	Instalação de implantes: CM Ø3,5 HE Ø3,5 HI Ø3,3 Em regiões de espaço mesiodistal reduzido.	Ø5,0	Ø3,7	Ø4,0	0,5	4

NOTA
As anilhas não compõem o Kit cirúrgico! São utilizadas pelo profissional que irá confeccionar o guia cirúrgico prototipado. E são adquiridas separadamente.

POSICIONAMENTO DAS ANILHAS

⚠ Importante para confecção da guia cirúrgica

O Sistema Guide oferece um posicionamento diferenciado da anilha, simplificando o procedimento cirúrgico. A porção inferior de todas as Anilhas Guide fica posicionada 5mm acima do topo do implante. O posicionamento correto da Anilha Guide assegura a compatibilidade de todos os Instrumentos Guide.

- A capacidade de abertura de boca do paciente deve ser suficiente para acomodar os instrumentos da cirurgia guiada.
- Observe a firme fixação das anilhas no guia cirúrgico.
- Cargas laterais e axiais nas anilhas devem ser evitadas, para assegurar a sua retenção adequada no guia cirúrgico.
- Previamente ao início dos procedimentos cirúrgicos, avalie o encaixe e a estabilidade do guia cirúrgico no modelo e na boca do paciente, e também o tamanho e a localização das aberturas de irrigação, após recebê-lo do fabricante. Verifique se a posição e a orientação das anilhas no guia cirúrgico correspondem com o planejamento pré-operatório. Cheque a documentação (se disponível) enviada pelo fabricante do guia cirúrgico.
- As anilhas podem interferir no encaixe do guia cirúrgico no modelo de gesso, neste caso, avalie o encaixe na boca do paciente.

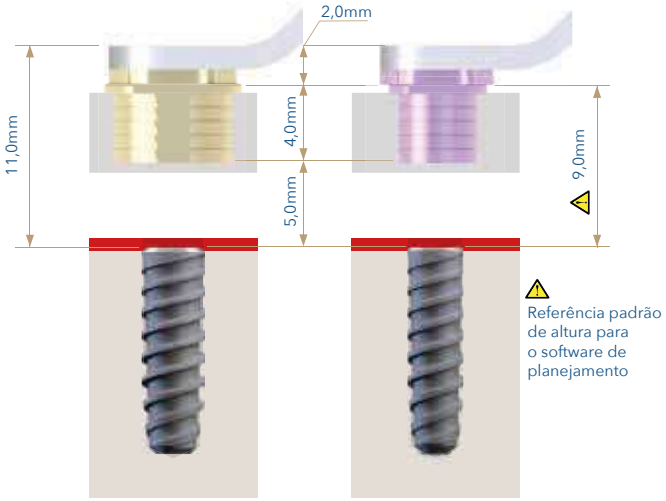

ANILHAS

A anilha deve ser selecionada de acordo com a distância mésio-distal e o tipo do implante. Durante o planejamento digital, a localização das anilhas deve ser avaliada para evitar colisões. O Sistema Guide oferece duas opções de diâmetros de anilhas para otimizar o seu posicionamento:

A - Anilha Regular: Implantes Ø3,3/3,5mm e Ø4,0/4,1mm
B - Anilha Estreita: Implantes Ø3,3 e 3,5mm

Previamente ao início dos procedimentos cirúrgicos, avalie o encaixe e a estabilidade do guia cirúrgico no modelo e na boca do paciente, e também o tamanho e a localização das aberturas de irrigação, após recebê-lo do fabricante. Verifique se a posição e a orientação das anilhas no guia cirúrgico correspondem com o planejamento pré-operatório. Cheque a documentação (se disponível) enviada pelo fabricante do guia cirúrgico. As anilhas podem interferir no encaixe do guia cirúrgico no modelo de gesso, neste caso, a avalie o encaixe na boca do paciente.

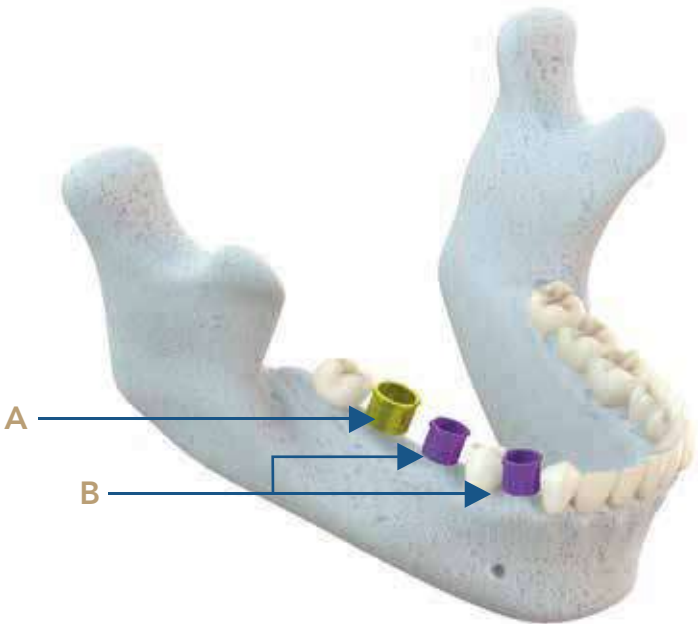

A escolha da anilha deve levar em consideração o espaço interdental.

A anilha estreita pode ser usada para evitar colisão com outras anilha em espaços interdentais estreitos.

Anilha Estreita ● Lilás
Anilha Regular ● Amarelo

CONCEITO DE PERFURAÇÃO X INSTALAÇÃO

O protocolo de perfuração deve seguir as marcações das brocas (pág.32).
A instalação dos implantes devem ser realizadas preferencialmente com as chaves de instalação curtas (estreitas/regulares) para garantir a referência vertical.

O protocolo abaixo é o recomendado, desde que a altura do posicionamento padrão das anilhas (pág.36) seja utilizado.

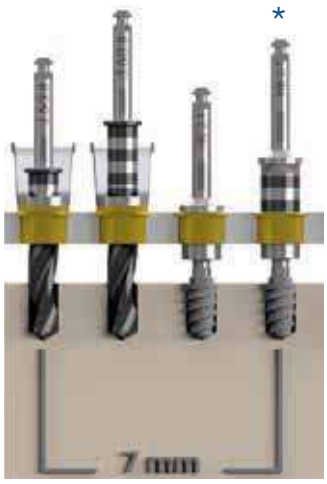

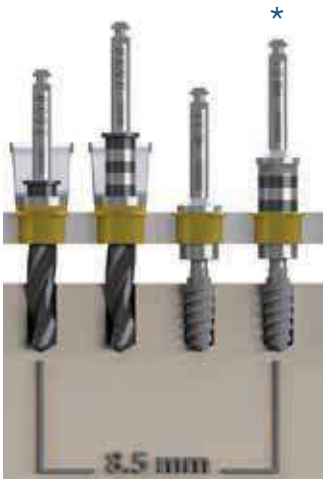

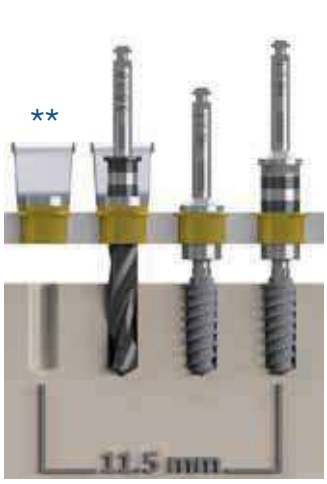

⚠ IMPORTANTE

As chaves de instalações longas possuem marcações de 1,5mm para referência caso a altura de posicionamento seja alterada.
*Chaves longas na altura de referência padrão equivalente ao batente da chave curta. (vide pág. 39, 40 e 41)
**A partir do implante 11,5mm de altura somente perfuração com broca longa.

KIT GUIDE

INSTRUÇÕES

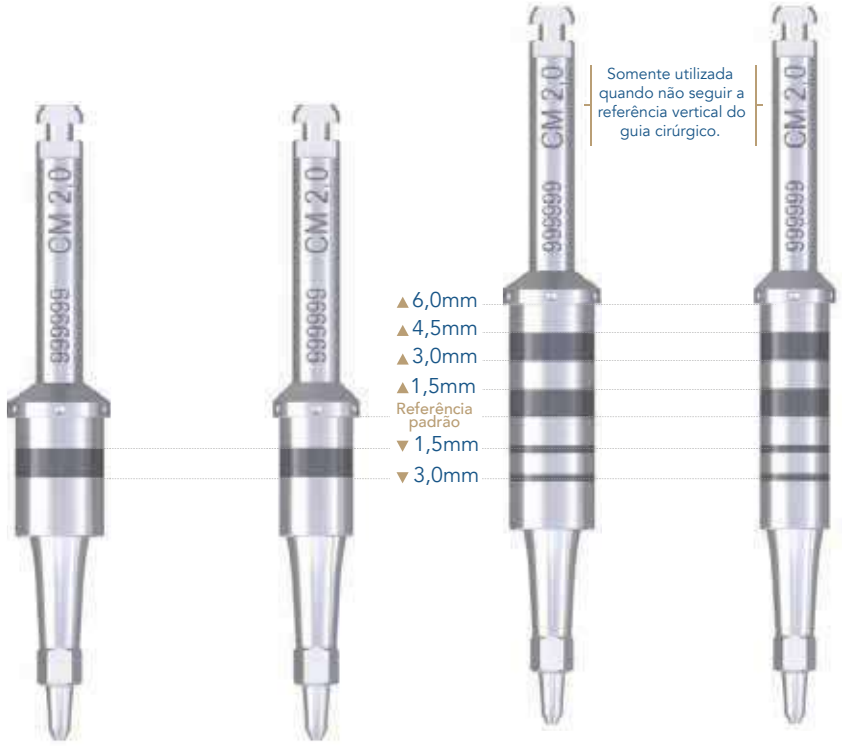

CONCEITO DE PERFURAÇÃO X INSTALAÇÃO

- Confeccionadas em aço inoxidável temperado;
- Disponível em 2 tamanhos: curta e longa;
- Disponível em 2 diâmetros: estreita e regular;
- Coletam os implantes Hexágono Externo da embalagem;
- São acionadas por engrenagem/chave bidigital, torquímetro ou contra-ângulo para dar continuidade à colocação do implante.

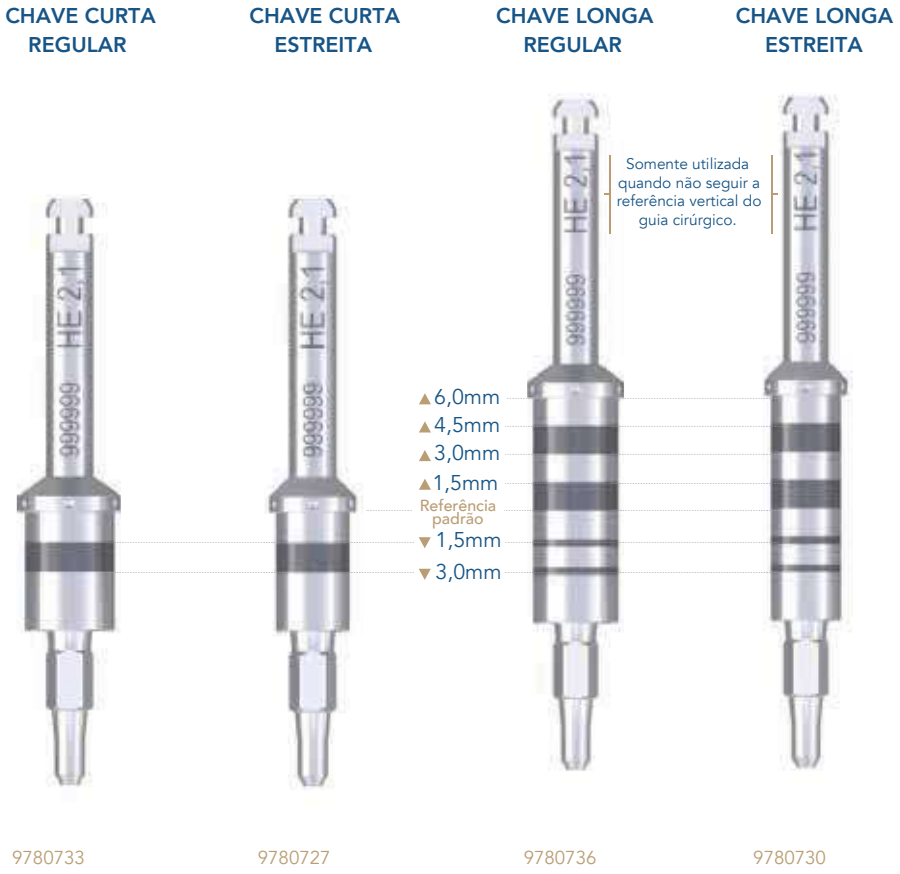

CHAVES DE INSTALAÇÃO GUIDE - HEXÁGONO INTERNO 2,4MM

- Confeccionadas em aço inoxidável temperado;
- Disponível em 2 tamanhos: curta e longa;
- Disponível em 2 diâmetros: estreita e regular;
- Coletam os implantes Hexágono Interno da embalagem;
- São acionadas por engrenagem/chave bidigital, torquímetro ou contra-ângulo para dar continuidade à colocação do implante.

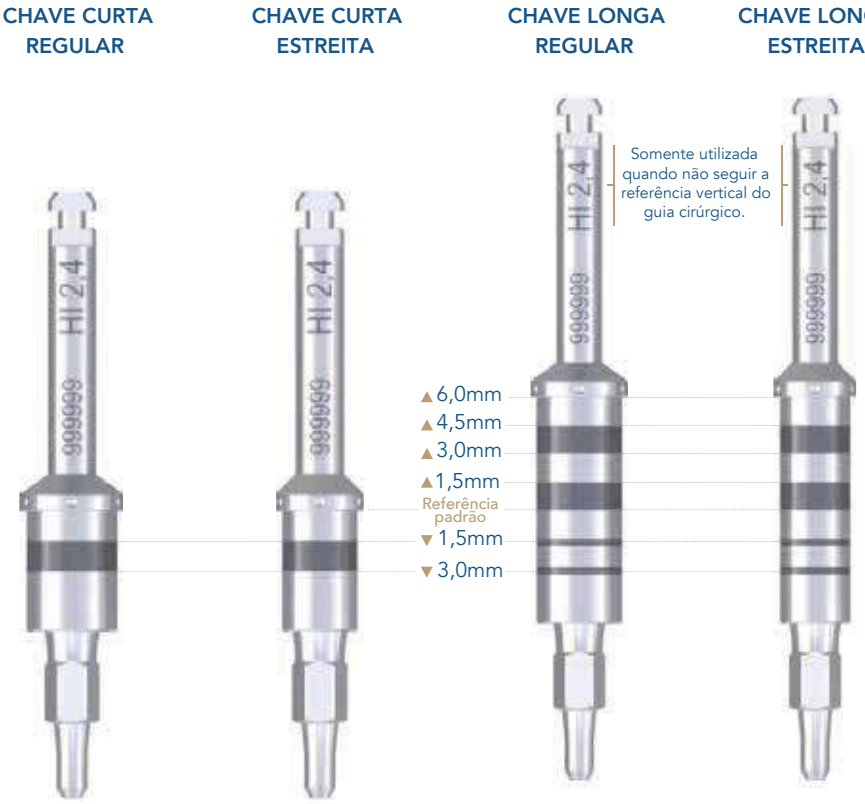

9780734 | 9780728 | 9780737 | 9780731

CHAVES HEXAGONAIS 1,2MM

- Confeccionadas em aço inoxidável temperado;
- Disponível em 2 tamanhos: curta e longa;
- Destinadas ao acionamento dos parafusos clínicos e laboratoriais;
- São acionadas por engrenagem/chave bidigital ou torquímetro para dar continuidade à colocação do implante.

CHAVE LONGA

9780691

9780772
9780691

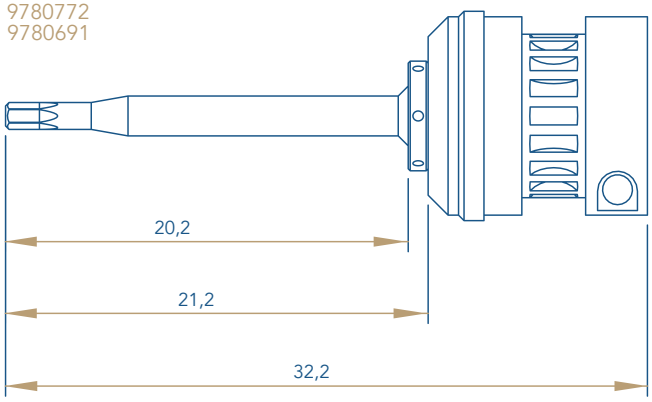

CHAVE CURTA

9780687

9780772
9780687

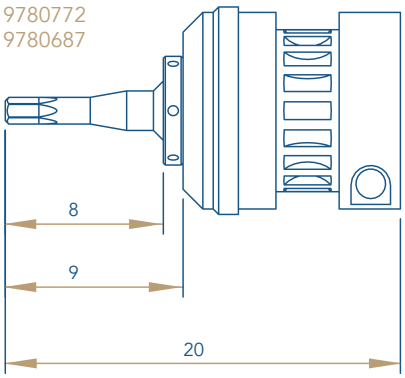

KIT

EASY DRILL

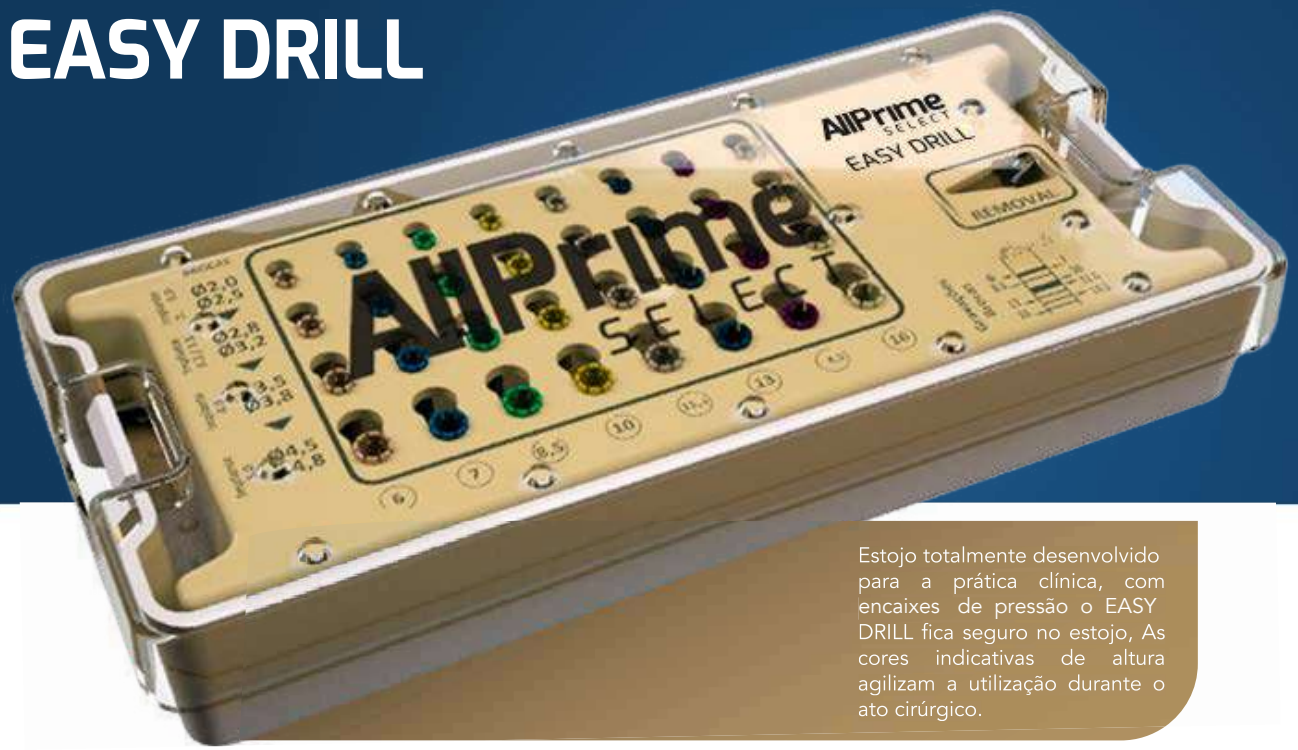

Estojo totalmente desenvolvido para a prática clínica, com encaixes de pressão o EASY DRILL fica seguro no estojo, As cores indicativas de altura agilizam a utilização durante o ato cirúrgico.

KIT EASY DRILL

9780773

O Kit Easy Drill é produzido em Liga de Titânio Grau V especialmente desenvolvido para realizar com maior precisão a perfuração do alvéolo artificial com a profundidade determinada previamente.

1 Easy Drill Ø 2,5 x 6 mm	9780774
1 Easy Drill Ø 2,5 x 7 mm	9780775
1 Easy Drill Ø 2,5 x 8,5 mm	9780776
1 Easy Drill Ø 2,5 x 10 mm	9780777
1 Easy Drill Ø 2,5 x 11,5 mm	9780778
1 Easy Drill Ø 2,5 x 13 mm	9780779
1 Easy Drill Ø 2,5 x 14,5 mm	9780780
1 Easy Drill Ø 2,5 x 16 mm	9780781
1 Easy Drill Ø 3,2 x 6 mm	9780782
1 Easy Drill Ø 3,2 x 7 mm	9780783
1 Easy Drill Ø 3,2 x 8,5 mm	9780784
1 Easy Drill Ø 3,2 x 10 mm	9780785
1 Easy Drill Ø 3,2 x 11,5 mm	9780786
1 Easy Drill Ø 3,2 x 13 mm	9780787
1 Easy Drill Ø 3,2 x 14,5 mm	9780788
1 Easy Drill Ø 3,2 x 16 mm	9780789

1 Easy Drill Ø 3,8 x 6 mm	9780774
1 Easy Drill Ø 3,8 x 7 mm	9780775
1 Easy Drill Ø 3,8 x 8,5 mm	9780776
1 Easy Drill Ø 3,8 x 10 mm	9780777
1 Easy Drill Ø 3,8 x 11,5 mm	9780778
1 Easy Drill Ø 3,8 x 13 mm	9780779
1 Easy Drill Ø 3,8 x 14,5 mm	9780780
1 Easy Drill Ø 3,8 x 16 mm	9780781
1 Easy Drill Ø 4,8 x 6 mm	9780782
1 Easy Drill Ø 4,8 x 7 mm	9780783
1 Easy Drill Ø 4,8 x 8,5 mm	9780784
1 Easy Drill Ø 4,8 x 10 mm	9780785
1 Easy Drill Ø 4,8 x 11,5 mm	9780786
1 Easy Drill Ø 4,8 x 13 mm	9780787
1 Easy Drill Ø 4,8 x 14,5 mm	9780788
1 Easy Drill Ø 4,8 x 16 mm	9780789

*Easy Drill é utilizado somento com as para brocas AllPrime Select apropriadas

KIT

PROTÉTICO

VERSATILIDADE

O Kit Protético possui chaves que podem ser utilizadas bidigitalmente, com torquímetro ou contra ângulo.

KIT PROTÉTICO

9780753

O Kit Protético se apresenta como o mais completo do mercado, pois, conta com o Torquímetro, chaves protéticas do sistema AllPrime Select e uma grande variedade das chaves mais utilizadas no mercado em um único Kit.

1 Chave Hexagonal 0,9mm	9780757
1 Chave Hexagonal 1,2mm curta	9780687
1 Chave Hexagonal 1,2mm média	9780695
1 Chave Hexagonal 1,2mm longa	9780691
1 Chave Hexagonal 1,6mm	9780759
1 Chave Hexagonal Interna 2,0mm	9780714
1 Chave Hexagonal Interna 2,5mm	9780761
1 Chave Quadrada 1,3 mm	9780763
1 Chave de Instalação Quadrada 2,0mm Curta	9780699
1 Chave de Instalação Quadrada 2,0mm Média	9780701
1 Chave Quadrada Interna 3,0mm	9780764
1 Chave de Fenda 0,4mm	9780754
1 Chave Torx 1,6mm	9780765
1 Prolongador de Brocas	9780706
1 Parafuso Saca Pilar	9780710
1 Seletor de Altura I HI, HE	9780767
1 Seletor de Altura I CM	9780768
1 Torquímetro Universal	9780712

KIT

OSTEÓTOMOS

KIT OSTEÓTOMOS

9780806

O Kit de Osteótomos foi desenvolvido para proporcionar ao cirurgião dentista mais praticidade em procedimentos complexos. Em um único kit você conta com 3 modelos de osteótomos:

- Compactador de osso;
- Expansor de osso;
- Expansor de osso com rosca.

O que possibilita a execução de procedimentos cirúrgicos diferenciados com um único kit. Totalmente autoclavável.

1 Chave de Mão	9780807
1 Expansor de Osso com Rosca - Ø 2,0mm	9780809
1 Expansor de Osso com Rosca - Ø 2,5mm	9780810
1 Expansor de Osso com Rosca - Ø 3,0mm	9780811
1 Expansor de Osso com Rosca - Ø 3,5mm	9780812
1 Expansor de Osso com Rosca - Ø 4,0mm	9780813
1 Expansor de Osso com Rosca - Ø 4,5mm	9780814
1 Ponta do Expansor de Osso - Ø 2,0mm	9780820
1 Ponta do Expansor de Osso - Ø 2,5mm	9780821
1 Ponta do Expansor de Osso - Ø 3,0mm	9780822
1 Ponta do Expansor de Osso - Ø 3,5mm	9780823
1 Ponta do Expansor de Osso - Ø 4,0mm	9780824
1 Ponta do Expansor de Osso - Ø 4,5mm	9780825
1 Ponta do Compactado - Ø 2,0mm - 3,0mm	9780816
1 Ponta do Compactado - Ø 2,8mm - 3,7mm	9780817
1 Ponta do Compactado - Ø 3,2mm - 4,2mm	9780818
1 Ponta do Compactado - Ø 4,0mm - 5,0mm	9780819
1 Martelo Cirúrgico	9780815

KIT

COMPACTADOR DE OSSO

KIT COMPACTADOR DE OSSO

9780851

Os compactadores são utilizados para elevação do assoalho do seio maxilar.

Produzidos em aço inoxidável temperado, possuem parte ativa côncava e diâmetros progressivos, utilizados em conjunto com a chave de mão e martelo cirúrgico.

O Kit acompanha estojo autoclavável.

Disponível em 4 diâmetros:
2,0/3,0mm | 2,8/3,7mm | 3,2/4,2mm | 4,0/5,0mm

Marcação do diâmetro na lateral de cada instrumento.
Utilizado com a chave de mão (vendido separadamente).

1 Ponta do Compactador - Ø 2,0mm - 3,0mm	9780816
1 Ponta do Compactador - Ø 2,8mm - 3,7mm	9780817
1 Ponta do Compactador - Ø 3,2mm - 4,2mm	9780818
1 Ponta do Compactador - Ø 4,0mm - 5,0mm	9780819

KIT

EXPANSOR DE OSSO

KIT EXPANSOR DE OSSO

9780851

Os expansores são utilizados em locais de baixa densidade óssea para promover melhor estabilidade primária ou na técnica da expansão cirúrgica do rebordo alveolar.

Produzidos em aço inoxidável temperado, possuem parte ativa convexa e diâmetros progressivos, utilizado quando a espessura do osso é delgada, executando sob pressão a expansão óssea para a colocação do implante.

O Kit acompanha estojo autoclavável.

Disponível em 6 diâmetros:
2mm | 2,5mm | 3mm | 3,5mm | 4,0mm | 4,5mm

Marcação do diâmetro na lateral de cada instrumento.
Utilizado com a chave de mão (vendido separadamente).

1 Ponta do Expansor - Ø 2,0mm	9780820
1 Ponta do Expansor - Ø 2,5mm	9780821
1 Ponta do Expansor - Ø 3,0mm	9780822
1 Ponta do Expansor - Ø 3,5mm	9780823
1 Ponta do Expansor - Ø 4,0mm	9780824
1 Ponta do Expansor - Ø 4,5mm	9780825

KIT

EXPANSOR DE OSSO COM ROSCA

KIT EXPANSOR DE OSSO COM ROSCA

9780853

Os expansores são utilizados em locais de baixa densidade óssea para promover melhor estabilidade primária ou na técnica da expansão cirúrgica do rebordo alveolar.

Produzidos em aço inoxidável temperado, possuem parte ativa convexa com rosca são utilizados juntamente com o torquímetro para facilitar a inserção em regiões de difícil acesso.

O Kit acompanha estojo autoclavável.

Disponível em 6 diâmetros:
2mm | 2,5mm | 3mm | 3,5mm | 4,0mm | 4,5mm

Marcação a laser do diâmetro na base de cada instrumento e na extremidade com rosca, correspondentes ás alturas dos implantes.

1 Expansor de Osso com Rosca - Ø 2,0mm	9780809
1 Expansor de Osso com Rosca - Ø 2,5mm	9780810
1 Expansor de Osso com Rosca - Ø 3,0mm	9780811
1 Expansor de Osso com Rosca - Ø 3,5mm	9780812
1 Expansor de Osso com Rosca - Ø 4,0mm	9780813
1 Expansor de Osso com Rosca - Ø 4,5mm	9780814

INSTRUMENTAIS CIRÚRGICOS

BROCAS DIAMOND

Confeccionadas em aço inoxidável temperado, as novas brocas do Sistema, AllPrime Select proporcionam uma perfeita perfuração, o que melhora significativamente a implantação e a osseointegração de acordo com a técnica cirúrgica preconizada, utilizada no artigo científico "Effect of Drilling Dimension on Implant Placement Torque and Early Osseointegration Stages: An Experimental Study in Dogs" para os implantes.

A perfuração com brocas de diâmetros escalonados e perfil igual a macroestrutura do implante gera menos atrito, consequentemente menos calor, oferecendo ao cirurgião dentista muito mais segurança no ato cirúrgico.

Possuem ao longo de seu corpo marcações a laser que fazem referência aos comprimentos dos implantes: 6,0mm; 7,0mm; 8,5mm; 10,0mm; 11,5mm; 13,0mm; 14,5mm e 16,0mm.

BROCAS LANÇA

A broca lança possui um novo design tornando-a mais resistente e estável no hora da perfuração. Com 2,0mm de diâmetro, esta broca é utilizada para iniciar, com precisão, a perfuração da loja cirúrgica e romper a resistência oferecida pelo osso cortical. Apresenta forma pontiaguda, similar a uma lança, que facilita sua estabilização no início da perfuração, principalmente em planos inclinados.

BROCAS HELICOIDAIS

As brocas helicoidais escalonadas possuem um perfil que a torna também uma broca piloto. O diâmetro inicial é destinado a dar estabilidade para o corte parcial do diâmetro seguinte nominal da broca.

PROTOCOLO CIRÚRGICO: OSSO TIPO I E II

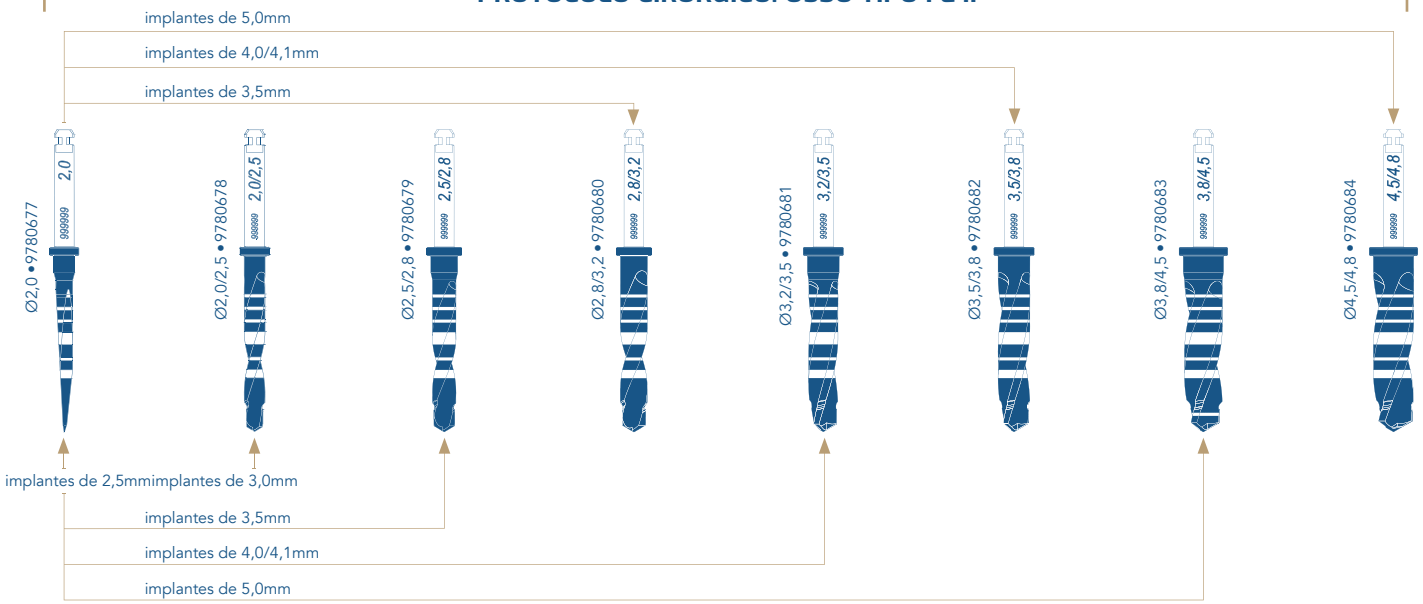

PROTOCOLO CIRÚRGICO: OSSO TIPO III E IV

INSTRUMENTAIS CIRÚRGICOS

TORQUÍMETRO

9780712

O Torquímetro vem com engrenagem removível, que pode ser utilizada como chave bidigital. A engrenagem possui dois encaixes, de um lado um encaixe compatível com contra ângulo e do outro lado tem o encaixe quadrado padrão universal de 3,9mm.

Com haste graduada de 10N.cm a 80N.cm e marcação angulada, facilita a mensuração do torque cirúrgico e protético.

O Torquímetro pode ser utilizado como chave de catraca, torquímetro, chave bidigital de acordo com cada necessidade clínica.

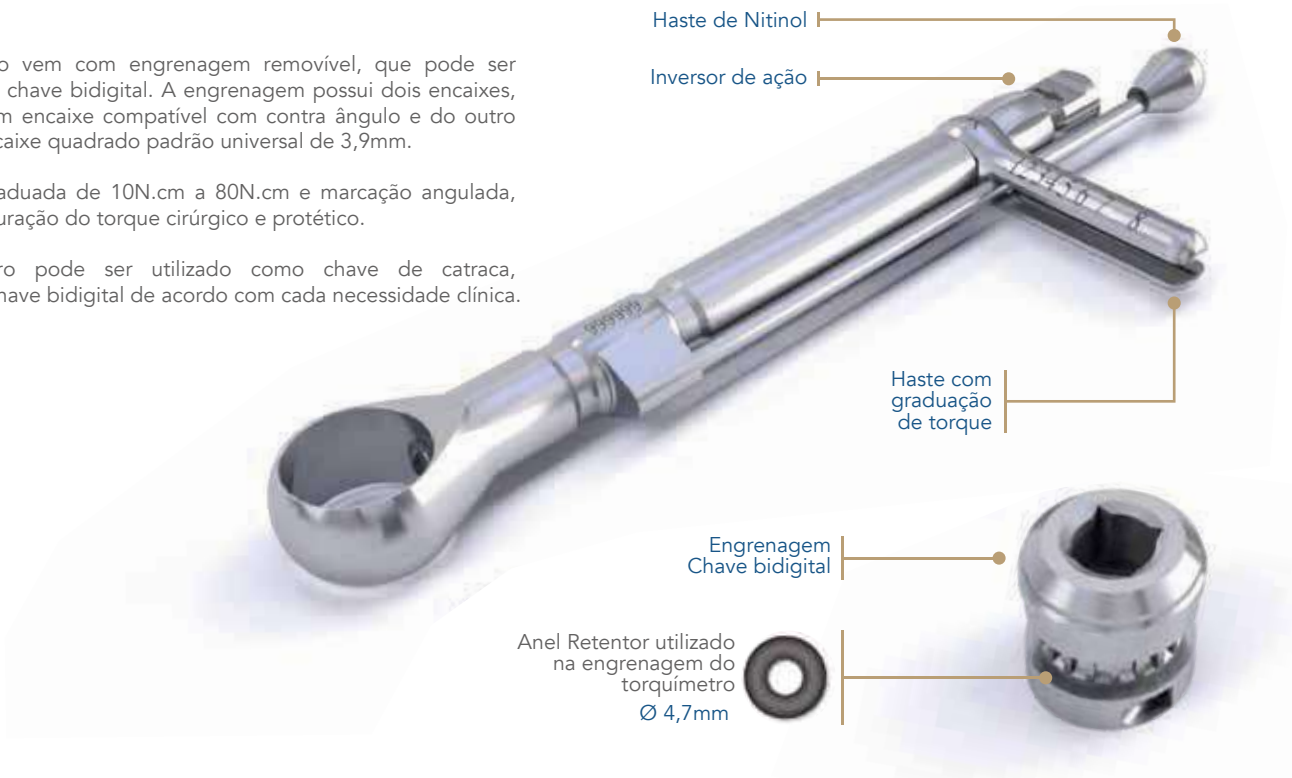

UTILIZAÇÃO

Inserir a chave curta no lado do encaixe quadrado e a chaves média e longa no lado do encaixe para contra ângulo. Na outra extremidade do torquímetro existe um inversor de rotação que aponta o sentido de acionamento sem precisar retirar o torquímetro da posição.

Levar o torquímetro com o intermediário conectado a engrenagem até o implante e com movimentos de vai e vem dar continuidade a inserção do implante na loja cirúrgica. Para utilização com mensuração de torque, acionar o torquímetro através da haste flexível de Nitinol.

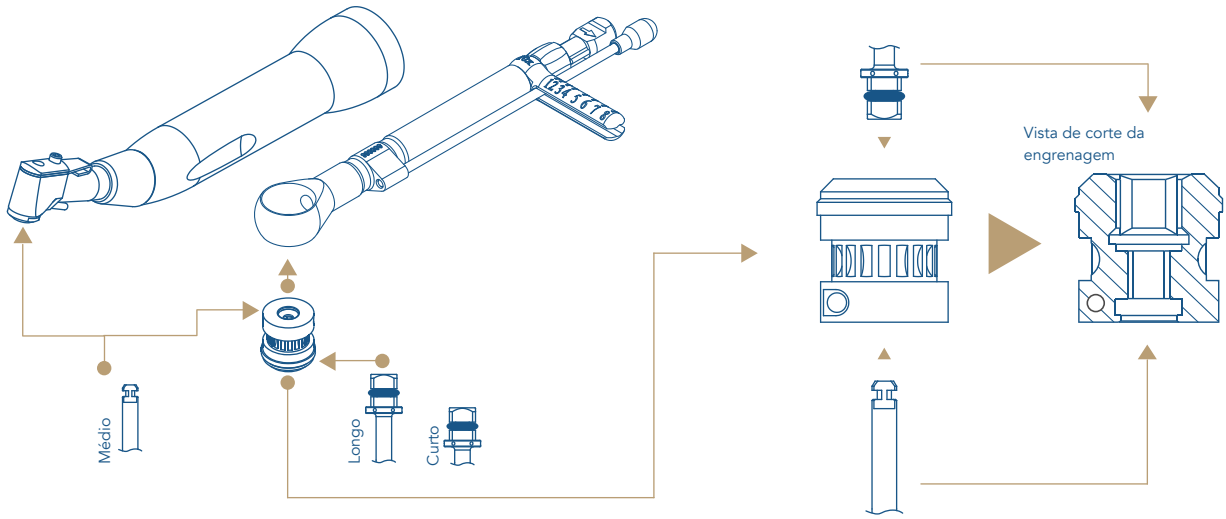

INSTRUMENTAIS CIRÚRGICOS

CHAVE HEXAGONAL 1,2 MM

Conectados a engrenagem/chave bidigital, torquímetro ou contra ângulo, aciona todos os parafusos do Sistema, cirúrgicos e laboratoriais.

Curta quadrada: 9780687
Média: 9780695
Longa: 9780691

CHAVE DE INSTALAÇÃO CM 2,0 MM

Coletam os implantes Cone Morse da embalagem e são acionados por engrenagem/chave bidigital, torquímetro, ou contra ângulo para dar continuidade à colocação do implante.

Curta quadrada: 9780688
Média: 9780696
Longa: 9780692

CHAVE DE INSTALAÇÃO HE 2,1 MM

Coletam os implantes Hexágono Externo da embalagem e são acionados por engrenagem/chave bidigital, torquímetro, ou contra ângulo para dar continuidade à colocação do implante.

Curta quadrada: 9780689
Média: 9780697
Longa: 9780693

CHAVE DE INSTALAÇÃO QUADRADA

Coletam os Pilares de Retenção O´ring CM E HE
As chaves são acionadas por engrenagem/chave bidigital, torquímetro, ou contra ângulo para dar continuidade à colocação do implante.

Curta quadrada: 9780699
Média: 9780701
Longa: 9780700

PROLONGADOR DE BROCA/CHAVES DE INSTALAÇÃO

Permite aumentar o comprimento das brocas/intermediários, viabilizando acesso em regiões onde a cabeça do contra ângulo estaria impossibilitada de atuar por sua impacção nos dentes adjacentes.

OBS: Ao executar a perfuração com o prolongador a broca deve ser sempre retirada do alvéolo em rotação.

9780706

PARALELÔMETRO PROFUNDÍMETRO

Utilizados após a broca 2,0mm como referência para a confecção das perfurações. Agora possuem anel com diâmetro dos implantes para verificação da disponibilidade óssea.

Ø3,5mm: 9780707
Ø4,0mm: 9780708
Ø5,0mm: 9780709

INSTRUMENTAIS CIRÚRGICOS

CHAVE DE INSTALAÇÃO MINI PILAR PADRÃO 4,8MM

Utilizadas para a instalação do Mini Pilar Padrão 4,8mm	**Curta quadrada:** 9780713 **Média:** 9780714

MANÍPULO DO MINI PILAR ANGULADO

Utilizado para transportar e auxiliar a colocação e instalação do pilar em boca.	9780702

MACHO DE ROSCA

Utilizados em ossos de maios densidade (Tipo I e II) logo após a última broca de cada implante conforme protocolo.	**Ø3,4mm:** 9780703 **Ø3,9mm:** 9780704 **Ø4,9mm:** 9780705

CHAVE HEXAGONAL 0,9 MM

Chave para parafusos com encaixe hexagonal de 0,9mm	9780757

CHAVE HEXAGONAL 1,6 MM

Chave para parafusos com encaixe hexagonal de 1,6mm	9780759

CHAVE HEXAGONAL INTERNA 2,0 MM

Chave de instalação com encaixe hexagonal de 2,0mm do Mini Pilar Padrão 4.8mm	9780714

CHAVE HEXAGONAL INTERNA 2,5 MM

Chave para parafusos com encaixe hexagonal de 2,5mm	9780761

INSTRUMENTAIS CIRÚRGICOS

CHAVE DE FENDA 0,4MM

Chave para parafusos com encaixe fenda de espessura 0,4mm	9780754

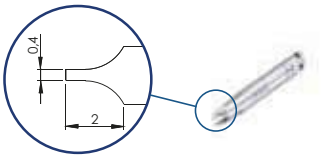

CHAVE QUADRADA 1,3MM

Chave para parafusos de conexão quadrada 1,3mm	9780763

CHAVE TORX 1,6MM

Chave para parafusos com encaixe Torx de 1,6mm	9780765

PARAFUSO SACA PILAR

Utilizado para soltar os pilares do implante Cone Morse quando houver necessidade. No interior dos pilares para Cone Morse existe uma rosca M2, que acionada pelo saca pilar permite a retirada do pilar de seu encaixe no implante.	9780710

SELETOR DE ALTURA | HE

Seletor de altura de componentes para implantes de Hexágono Externo. EXCLUSIVO PARA IMPLANTES	9780767

SELETOR DE ALTURA | CM

Seletor de altura de componentes para implantes Cone Morse. EXCLUSIVO PARA CONE MORSE	9780768

INSTRUMENTAIS CIRÚRGICOS

CHAVE DE MÃO

A Chave de Mão é utilizada conectando as pontas dos Compactadores, Expansores e Expansores de Rosca.

9780807

MANÍPULO DO MINI PILAR ANGULADO

Ponta côncava, utilizado para elevação do assoalho do seio maxilar, parte ativa cônica em 4 diâmetros: (2,0/3,0mm; 2,8/ 3,7mm; 3,2/4,2mm; 4,0/5,0mm); Marcações de diâmetro o longo do instrumento; Utilizado com a chave de mão.

Ø 2,0/3,0mm: 9780816
Ø 2,8/3,7mm: 9780817
Ø 3,2/4,2mm: 9780818
Ø 4,0/5,0mm: 9780819

EXPANSORES DE OSSO

Ponta convexa, utilizado quando a espessura do osso é delgada, executando sob pressão a expansão óssea para a colocação do implante. Parte ativa paralela em 6 diâmetros: (2mm; 2,5mm; 3mm; 3,5mm; 4,0mm e 4,5mm) Marcações de diâmetro o longo do instrumento Utilizado com a chave de mão (vendido separadamente)

Ø 2,0mm: 9780820
Ø 2,5mm: 9780821
Ø 3,0mm: 9780822
Ø 3,5mm: 9780823
Ø 4,0mm: 9780824
Ø 4,5mm: 9780825

EXPANSORES DE OSSO COM ROSCA

Ponta convexa com rosca. Utilizado conectado ao torquímetro. Parte ativa paralela em 6 diâmetros (2,0mm; 2,5mm; 3,0mm; 3,5mm; 4,0mm e 4,5mm); Identifi cação do diâmetro. Marcações das alturas correspondentes aos implantes.

Ø 2,0mm: 9780809
Ø 2,5mm: 9780810
Ø 3,0mm: 9780811
Ø 3,5mm: 9780812
Ø 4,0mm: 9780813
Ø 4,5mm: 9780814

MARTELO CIRÚRGICO

Produzido em aço inoxidável. Possui um protetor de Teflon que garante a eficiência de sua utilização com menor ruído no procedimento. É utilizado opcionalmente nos expansores e compactadores.

O martelo é totalmente desmontável, para melhor higienização seu cabo e ponta plástica são rosqueáveis.

9780815

SACA IMPLANTE

Produzido em aço inoxidável.
Instrumental de uso cirúrgico destinado a remoção de implantes. Compatível com a maioria dos implantes dentários disponíveis no mercado. Possui rosca inversa 2,0mm.

9780760

CHAVE MACIÇA

Produzido em aço inoxidável.
Chave maciça desenvolvida para utilização em conjunto com o SACA IMPLANTE.
Possui encaixe quadrado padrão 3,9mm.

IMPLANTES HI, HE COM ROSCA M2 E CONE MORSE M1.6*

9780751

INSTRUMENTAIS CIRÚRGICOS

ESCARIADOR DE OSSO

Disponível em dois tamanhos: curto e longo. Destina-se a remover o osso que eventualmente se sobreponha ao tapa-implante impedindo sua remoção.

Curto:
9780832; 9780833; 9780834

Longo:
9780835; 9780836; 9780837

BISTURI CIRCULAR

Disponível em dois tamanhos: curto e longo. É utilizado para exposição de implantes que tenham sido cobertos por gengiva queratinizada.

Curto:
9780826; 9780827; 9780828

Longo:
9780829; 9780830; 9780831

CHAVE HEXAGONAL 1,2 BIDIGITAL

Disponível em dois tamanhos: curta e longa. Aciona todos os parafusos do sistema. (cirúrgicos e laboratoriais)

Curta: 9780770

Longa: 9780758

*Antes de utlizaro o saca implante é necessário desgastar a rosca interna M1,6 com o auxílio de uma broca Ø2,0mm carbide

INSTRUÇÕES DE LIMPEZA

INSTRUMENTAIS

Um dos fatores para o sucesso na instalação de um implante é a utilização de um instrumental preciso e bem conservado. A AllPrime Selec apoia o profissional com toda a qualidade e tecnologia que o instrumental é fabricado utilizando matérias primas de alta qualidade e com a máxima precisão.

Instrumental bem conservado não significa apenas a segurança ao paciente e toda a equipe cirúrgica contra infecções, mas também é condição essencial para um tratamento de sucesso! Neste tópico abordaremos formas para a conservação do seu instrumental, pois a manutenção é simples e é de sua responsabilidade para garantir a qualidade e durabilidade de todos os produtos desenvolvidos.

O processo de limpeza do instrumental pode ser manual ou automático, e envolve, no mínimo, seis etapas básicas: limpeza prévia, descontaminação, lavagem, enxágue, lubrificação e secagem.

1.ª ETAPA: LIMPEZA PRÉVIA
Para limpeza de forma manual, o instrumental deve ser aberto, desmontado e mergulhado, quando pertinente, em um recipiente apropriado contendo água e detergente, preferencialmente enzimático, à temperatura ambiente. A seguir, deve ser rigorosamente lavado em água corrente, preferencialmente morna.

2.ª ETAPA: DESCONTAMINAÇÃO
Imergir o instrumental, aberto ou desmontado, quando pertinente, em um recipiente apropriado contendo uma solução de desinfetante em água, à temperatura ambiente (desinfecção química), ou em banho aquecido (desinfecção termoquímico). O tempo de imersão do instrumental depende tanto da temperatura de operação, como da diluição e do tipo de desinfetante empregado.

3.ª ETAPA: LAVAGEM
As peças devem ser escovadas, com escova de cerdas macias, dando-se especial atenção às articulações, serrilhas e cremalheiras. As articulações devem permanecer abertas, sendo escovadas em ambos os lados, as serrilhas escovadas em ambos os sentidos na direção da própria serrilha e as cremalheiras escovadas em ambos os sentidos na direção dos dentes.

4.ª ETAPA: ENXÁGUE
Após lavagem, o instrumental deve ser enxaguado, abundantemente, em água corrente, sendo que os instrumentos articulados devem ser abertos e fechados algumas vezes durante o enxágue. Recomenda-se a utilização de água aquecida para o enxágue do instrumental.

5.ª ETAPA: LUBRIFICAÇÃO (para peças desmontáveis)
Após enxágue, devese assegurar que o instrumental esteja livre de quaisquer sujidades ou outros resíduos. Todo instrumental deve ser lubrificado, empregando-se lubrificante hidrossolúvel e não corrosivo, adequado à aplicação médica, devendo-se dar especial atenção às juntas do instrumental articulado.

6.ª ETAPA: SECAGEM
Recomenda-se:

- Quando empregado tecido, que seja absorvente e macio;
- Cada componente de um instrumental desmontável seja seco isoladamente;
- O instrumental que possua lúmen tenha seu interior completamente seco.

NOTA: Especial atenção deve ser dada às áreas de difícil acesso, onde pode ocorrer a retenção de tecidos orgânicos e a deposição de secreções ou soluções desinfetantes.

IMPORTANTE: A qualidade da água é fator fundamental tanto para o processo de limpeza, quanto para a conservação do instrumental. Como por exemplo: Se na água conter a presença excessiva de cloretos, isso servirá para a indução do processo de corrosão do aço inoxidável.

RECOMENDAÇÕES: Recomenda-se que todo instrumental seja limpo imediatamente após o procedimento cirúrgico em que for empregado. Em caso de processos automáticos deve-se utilizar as instruções do fabricante seguindo-as rigorosamente.

Esterilização: é o procedimento que visa à eliminação total dos microrganismos (vírus, bactérias, micróbios e fungos), seja na forma vegetativa ou esporulada. Esterilização Pelo Vapor Saturado – Autoclaves.

- Em uma autoclave convencional, o instrumental deverá ficar durante 30 minutos a uma temperatura de 121°C, quando esta temperatura for atingida. Numa autoclave de auto vácuo, este tempo deverá ser de 15 minutos a 134°C, quando esta temperatura for alcançada.
- Em hipótese alguma, deve-se empregar palhas de aço ou outros produtos abrasivos.
- Todo instrumental cirúrgico e os componentes protéticos devem ser submetidos à esterilização, antes de serem utilizados.
- A esterilização do instrumental cirúrgico, não é substituída pela limpeza. Uma vez esterilizados, os instrumentos cirúrgicos devem ser abertos somente nos Centros Cirúrgicos, sob condições assépticas.
- Peças que possuem borrachas, para conexão com outra peça, não devem ser autoclavadas ou esterilizadas estando conectadas umas às outras. Exemplo: Broca conectada ao Prolongador.

CUIDADOS DE ARMAZENAMENTO E TRANSPORTE
Recomenda-se conservar o instrumental cirúrgico ao abrigo da luz, calor e umidade. REF.: Norma Técnica NBR 14332

ATENÇÃO: NÃO COLE ETIQUETAS E NÃO ESCREVA NO KIT

INSTRUÇÕES DE LIMPEZA ESTOJO AUTOCLAVÁVEL
(Recomendação do Fabricante)

INDICAÇÕES:
Acomodar instrumentos para esterilização, manuseio e transporte dos mesmos.

INSTRUÇÃO DE USO:
Para abrir o Estojo Para Esterilização, as travas laterais devem ser desativadas com a ajuda dos dedos polegar e indicador de cada mão simultaneamente; abrir e acomodar os materiais que deseja autoclavar.

LIMPEZA:
A remoção de matéria orgânica deve ser feita em cubas ultrassônicas, utilizando detergente enzimático (mínimo três enzimas) em diluição recomendada pelo fabricante. Após lavar em água corrente e observar a presença de resíduos, repetir o processo, caso persista, remover através de limpeza manual.

DESINFECÇÃO:
Utilizar solução de ácido peracético a 0,2% por dez minutos.

ESTERILIZAÇÃO:
Deverá ser feita através de autoclave, com temperatura 121°C a 135°C, observando as recomendações do manual de instruções do fabricante da autoclave. Repetir o processo a cada uso. Atenção: Evite contato com produtos químicos (solvente, hidrocarbonetos clorados), pois pode resultar em deterioração.

ACONDICIONAMENTO:
Acondicionar o produto em local exclusivo, em armários fechados, protegidos de poeira e insetos.

COMPOSIÇÃO:
Polímero e Silicone atóxico.

PRECAUÇÃO:
Esterilizar antes de usar. Não encostar o produto nas paredes internas da autoclave.

PRAZO DE VALIDADE DO PRODUTO:
05 anos a contar da data de fabricação, em embalagem não violada. O prazo de vida útil deste produto depende dos cuidados tomados durante sua utilização. Sucessivas utilizações e esterilizações provocam a fadiga do material e limitam a vida útil. Verifi que a condição deste produto antes de cada uso e faça a aquisição de um novo se observar fadiga excessiva ou risco de quebra.

Fabricado e Embalado por:
Emfils Indústria e Comércio de Produtos Odontológicos Ltda. Cnpj: 02.551.718-0001-00
Resp técnico: Dr. Adolfo Embacher Filho Crosp : 15625
Endereço: Avenida Prudente de Moraes, 948 – Rancho Grande – Itu/SP – CEP: 13309-300

DISTRIBUÍDO POR:

dental speed

WWW.DENTALSPEED.COM

0800 701 6870

AllPrime SELECT

CATÁLOGO DE PRODUTOS • **2022**